KUUL F lampada a sospensione da soffitto nera

https://ummo-lighting.it/it/kuul/1478-kuul-f-lampada-a-sospensione-da-soffitto-nera-5906733724723.html



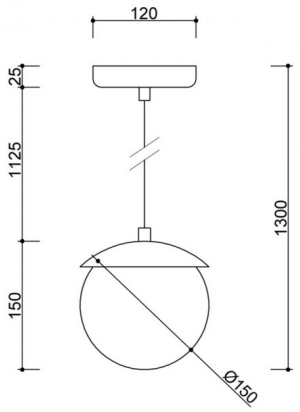

Prezzo: **689,00 zł** lordo

Produttore: **UMMO Lighting**

Codice prodotto: **KLF122P0**

EAN: **5906733724723**

Descrizione

Descrizione del design

KUUL F è la più piccola delle lampade a sospensione della collezione KUUL, compatta ma piena di carattere. La sua forma si ispira agli stessi principi che contraddistinguono la serie: una sfera minimalista di vetro bianco latte, una sospensione semplice e dettagli curati. Nonostante le dimensioni ridotte, la lampada mantiene la sua presenza scultorea e la sua morbidezza visiva.

È un apparecchio che funziona bene come fonte di luce spot, ad esempio accanto a un letto, sopra un tavolino o in una fila ritmica sopra un'isola della cucina. Disponibile nei colori nero (RAL 9005), bianco (RAL 9003) e bordeaux (RAL 3004), offre la possibilità di abbinarsi a una varietà di interni e stili, dal minimalismo giapponese a quello scandinavo, fino a composizioni più appariscenti.

Componenti e funzionalità della lampada

La lampada KUUL F è composta da un unico paralume di vetro di 15 cm di diametro, realizzato in vetro bianco latte, che diffonde delicatamente la

luce e crea un'atmosfera accogliente. È sospesa da un unico cavo in poliestere intrecciato lungo 112,5 cm, che può essere regolato durante l'installazione. Il tutto è completato da un supporto a soffitto minimalista verniciato a polvere.

All'interno del diffusore è presente un alloggiamento per una lampadina G9 (LED max 12W), che garantisce efficienza energetica e la possibilità di regolare il colore della luce in base alle esigenze della stanza.

Grazie alla sua forma compatta, KUUL F è ideale per i luoghi in cui è necessaria un'illuminazione spot e discreta, sia in spazi residenziali che commerciali.

Applicazione e classe di protezione IP20 / IP44

La lampada KUUL F è disponibile in due opzioni di impermeabilità: IP20 e IP44. La prima è adatta a spazi abitativi classici e asciutti (soggiorno, camera da letto, corridoio), mentre la versione IP44 consente un utilizzo sicuro anche in ambienti con umidità più elevata, come bagni o cucine.

Grazie alle sue dimensioni ridotte e alla sua forma classica, la lampada a sfera si integra facilmente con gli altri apparecchi della collezione KUUL, consentendo di creare un'illuminazione coerente in tutti gli ambienti.

Realizzata a mano e unica

Ogni lampada KUUL F è assemblata a mano, con attenzione ai dettagli, alle finiture e alla coerenza delle forme. È un prodotto per chi apprezza il design consapevole, la durata e l'estetica sottile. Il paralume in vetro lattiginoso, la delicata struttura in metallo e i componenti accuratamente selezionati si combinano per creare un oggetto funzionale che dona luce ed equilibrio agli interni.

Caratteristiche principali

- Lampada a sospensione minimalista con paralume di 15 cm di diametro.
- Vetro bianco latte per una diffusione morbida e uniforme della luce.
- Tre opzioni di colore: nero (RAL 9005), bianco (RAL 9003), bordeaux (RAL 3004).
- Due versioni di tenuta: IP20 per ambienti asciutti o IP44 per aree esposte all'umidità.
- Sorgente luminosa a LED G9 (fino a 12W) - colore e intensità della luce regolabili.
- Cavo intrecciato lungo 112,5 cm: aspetto elegante e durata nel tempo.
- Forma leggera, ideale per il montaggio singolo o in gruppo.
- Prodotto con cura e assemblato a mano: una garanzia di qualità e unicità.

Informazioni tecniche

Sorgente luminosa inclusa	Non
Tipo di filettatura	LED G9
Potenza massima dell'apparecchio	1 x 12W
Grado IP	IP20
Lunghezza del cavo	112,5 cm
Lunghezza	15 cm
Larghezza	15 cm
Altezza	15 cm
Diametro della griglia a soffitto	12 cm
Materiale da costruzione	metallo / vetro
Colori	nero (Jet Black RAL 9005)
Colore del cavo	nero
Tipo di treccia	poliestere
Colore della tonalità	bianco
Garanzia	24 mesi
Commenti aggiuntivi	prodotto fatto a mano su ordinazione
Tipo / applicazione	lampada da soffitto, lampada a sospensione
Lunghezza complessiva	130cm

Alimentazione	~230V, 50/60 Hz

Altre finiture



