PLAAT B lampada da soffitto bianca / plafond

https://ummo-lighting.it/it/plaat/3685-plaat-b-b-lampada-da-soffitto-bianca-plafond-5906733725287.html

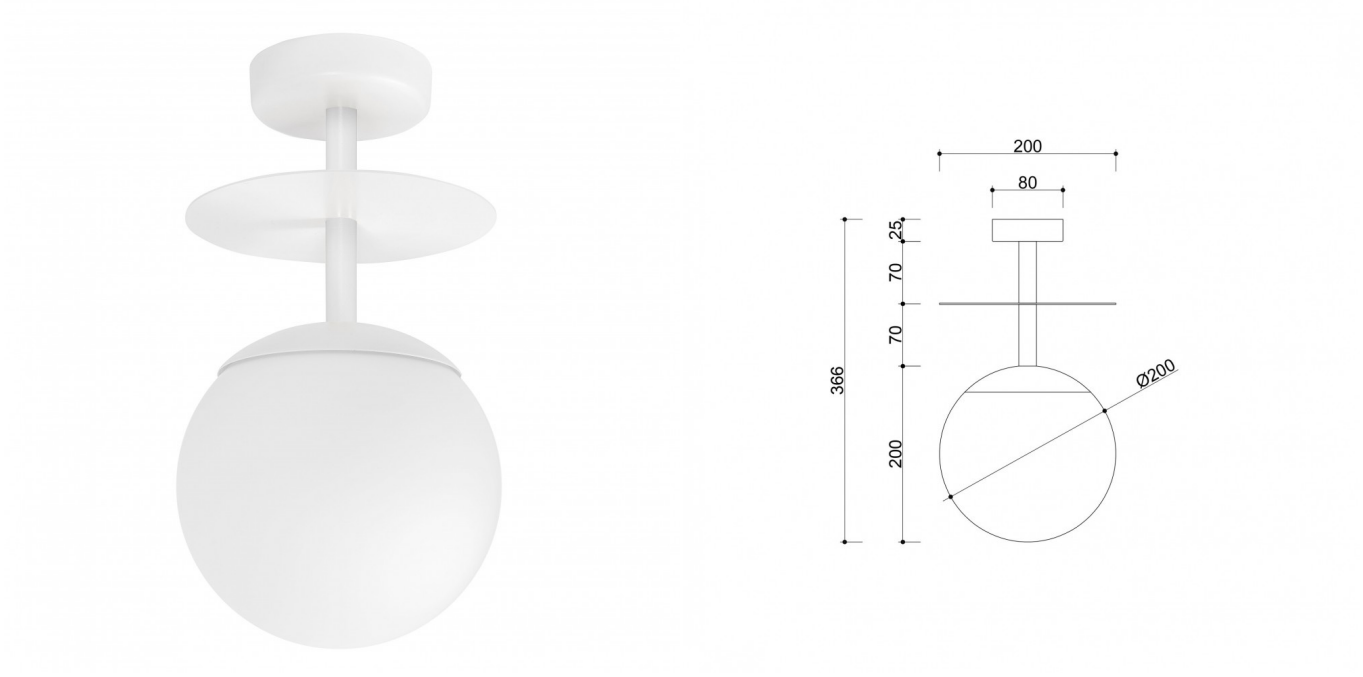

Prezzo: 1 019,00 zł lordo

Produttore: **UMMO Lighting**

Codice prodotto: **PLB11003**

EAN: **5906733725287**

Descrizione

La collezione PLAAT è certamente legata alla poetessa e scrittrice Sylvia Plath dal suo paralume in vetro :) La sfera bianco latte, caratteristica delle lampade UMMO, è stata progettata per rivelare la poesia della luce. I tubi metallici sono attraversati da un disco sottile che, come un ombrello, protegge il grande paralume in un'elegante calotta. È il disco metallico che contraddistingue gli apparecchi PLAAT, disponibili in due varianti di colore: bianco e nero e bianco e nero con elementi in oro. In questa serie si trovano, a seconda delle dimensioni del tubo, lampade a sospensione, plafoniere, plafond e lampade da tavolo. L'illuminazione UMMO è assemblata a mano con componenti di alta qualità nel nostro studio di Gdynia. Siamo a casa con la luce :)

Informazioni tecniche

Sorgente luminosa inclusa	Non
Tipo di filettatura	E27 LED
Tensione d'ingresso	220-240V
Potenza massima dell'apparecchio	1 x 15W
Grado IP	IP20
Larghezza	20 cm
Altezza	37 cm
Profondità	20 cm
Diametro	20 cm
Diametro della griglia a soffitto	8 cm
Materiale da costruzione	metallo / vetro
Colori	bianco (bianco segnale RAL 9003)
Colore della tonalità	bianco
Diametro del paralume	20 cm
Colore del telaio	bianco
Garanzia	24 mesi
Commenti aggiuntivi	prodotto fatto a mano su ordinazione
Tipo / applicazione	lampada da soffitto, plafond

Altre finiture

