PLAAT C lampada da parete / applique nera

https://ummo-lighting.it/it/plaat/3686-plaat-c-lampada-da-parete-nera-lampada-da-parete-5906733725294.html



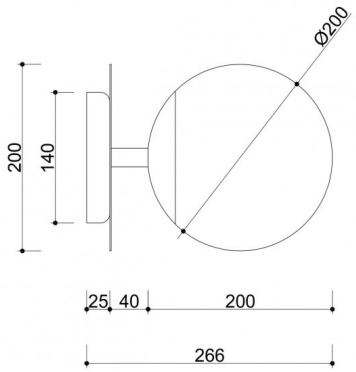

Prezzo: **909,00 zł** lordo

Produttore: **UMMO Lighting**

Codice prodotto: **PLC12000**

EAN: **5906733725294**

Descrizione

La collezione PLAAT è certamente legata alla poetessa e scrittrice Sylvia Plath dal suo paralume in vetro :) La sfera bianco latte, caratteristica delle lampade UMMO, è stata progettata per rivelare la poesia della luce. I tubi metallici sono attraversati da un disco sottile che, come un ombrello, protegge il grande paralume in un'elegante calotta. È il disco metallico che contraddistingue gli apparecchi PLAAT, disponibili in due varianti di colore: bianco e nero e bianco e nero con elementi in oro. In questa serie si trovano, a seconda delle dimensioni del tubo, lampade a sospensione, plafoniere, plafond e lampade da tavolo. L'illuminazione UMMO è assemblata a mano con componenti di alta qualità nel nostro studio di Gdynia. Siamo a casa con la luce :)

Informazioni tecniche

Sorgente luminosa inclusa	Non
Tipo di filettatura	E27 LED
Potenza massima dell'apparecchio	1 x 15W
Grado IP	IP20
Lunghezza	26,6 cm
Larghezza	20 cm
Altezza	20 cm
Diametro della griglia a soffitto	14 cm
Materiale da costruzione	metallo / vetro
Colori	nero (Jet Black RAL 9005)
Colore della tonalità	bianco
Garanzia	24 mesi
Commenti aggiuntivi	prodotto fatto a mano su ordinazione
Tipo / applicazione	applique, lampada da parete
Alimentazione	~230V, 50/60 Hz

Altre finiture



