PLAAT C lampada da parete nera / applique con ottone

https://ummo-lighting.it/it/plaat/3707-plaat-c-lampada-da-parete-nera-lampada-da-parete-con-ottone-5906733725379.html



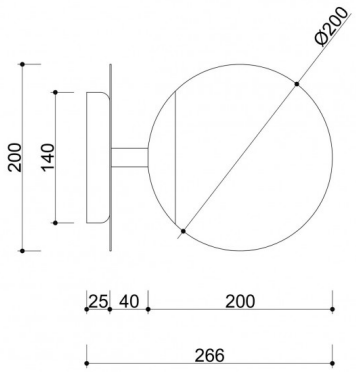

Prezzo: **909,00 zł** lordo

Produttore: **UMMO Lighting**

Codice prodotto: **PLC12300**

EAN: **5906733725379**

Descrizione

La collezione PLAAT è certamente legata alla poetessa e scrittrice Sylvia Plath dal suo paralume in vetro :) La sfera bianco latte, caratteristica delle lampade UMMO, è stata progettata per rivelare la poesia della luce. I tubi metallici sono attraversati da un disco sottile che, come un ombrello, protegge il grande paralume in un'elegante calotta. È proprio il disco metallico a contraddistinguere le lampade a sospensione da soffitto PLAAT, disponibili in due varianti di colore: bianco e nero. L'illuminazione UMMO è assemblata a mano con componenti di alta qualità nel nostro studio di Gdynia. Siamo a nostro agio con la luce :)

La serie PLAAT Premium è costituita da modelli base in ottone. Gli elementi in ottone sono lucidati da noi e protetti in modo speciale contro lo scolorimento. Le lampade a sospensione PLAAT sono disponibili con cappello e disco nero o bianco. Le lampade in ottone sono corredate di guanti, in modo che non si verifichino reazioni chimiche durante l'assemblaggio. Come potete vedere, trattiamo la luce con nobiltà :)

Informazioni tecniche

Sorgente luminosa inclusa	Non
Tipo di filettatura	E27 LED
Tensione d'ingresso	220-240V
Potenza massima dell'apparecchio	1 x 15W
Grado IP	IP20
Larghezza	20 cm
Altezza	20 cm
Profondità	27 cm
Diametro	20 cm
Diametro della griglia a soffitto	14 cm
Materiale da costruzione	metallo / ottone / vetro
Colori	nero (Jet Black RAL 9005) / ottone
Colore della tonalità	bianco
Diametro del paralume	20 cm
Colore del telaio	nero
Garanzia	24 mesi
Commenti aggiuntivi	prodotto fatto a mano su ordinazione
Tipo / applicazione	applique, lampada da parete

Altre finiture

