FYLLO A Lampada a sospensione in oro con foglie in ottone

https://ummo-lighting.it/it/fillo/5271-fyllo-a-lampada-a-sospensione-in-oro-con-foglie-in-ottone-5906733725461.html



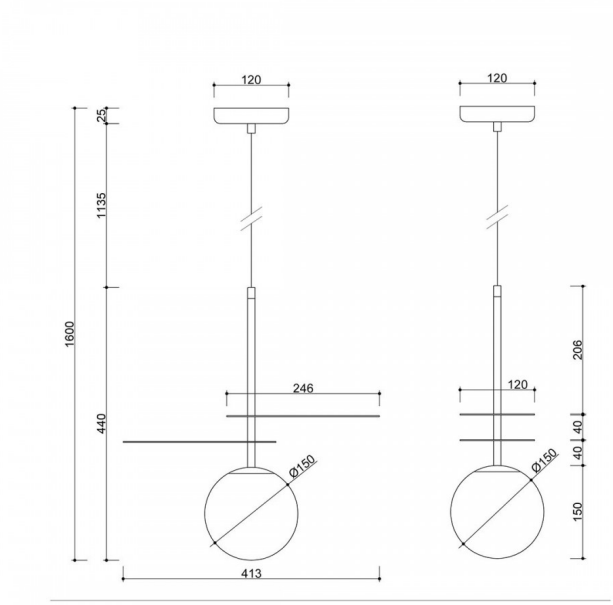

Prezzo: **355,85 €** lordo

Produttore: **UMMO Lighting**

Codice prodotto: **FYA131P0**

EAN: **5906733725461**

Descrizione

Descrizione del design

Fyllo A è una lampada a sospensione ispirata alla natura, la cui forma attira l'attenzione per la sua sottile composizione organica. Le caratteristiche "foglie" metalliche con struttura traforata circondano delicatamente la struttura, filtrando la luce e creando ombre decorative e leggere sul soffitto. Il punto focale rimane il paralume sferico bianco latte - marchio di fabbrica del marchio UMMO - che bilancia l'insieme e gli conferisce morbidezza. È un design in cui la semplicità incontra il dettaglio raffinato.

Componenti e funzionalità della lampada

La lampada è realizzata in metallo e vetro, che ne garantiscono la durata e l'integrità estetica. Dotata di un cavo tessile intrecciato e di una testata metallica, crea un insieme raffinato e armonioso. Le sue dimensioni compatte (28 × 28 × 34,3 cm) e la lunghezza totale di 160 cm la rendono facilmente adattabile a diversi spazi. Fyllo A ha una filettatura G9 (max 12W LED), che offre la possibilità di regolare la sorgente luminosa in base all'effetto desiderato, da quello atmosferico a quello più funzionale.

Colori disponibili: nero RAL 9005, bianco RAL 9003, ottone spazzolato.

Applicazione e classe di tenuta IP20

Fyllo A ha una classe di protezione IP20 ed è quindi più adatto a interni asciutti e domestici. Può fungere da illuminazione principale in un soggiorno, in una camera da letto o in una sala da pranzo, ma si adatta altrettanto bene a cucine o spazi commerciali come caffè o boutique. Gli elementi traforati conferiscono un'atmosfera unica agli interni, creando un sottile gioco di luci e ombre. La lampada non è destinata ad ambienti esposti all'umidità, come bagni o spazi esterni.

Realizzata a mano e unica

Ogni lampada Fyllo A è creata con attenzione ai dettagli e alla precisione. È un prodotto creato pensando all'estetica e alla qualità, dove ogni elemento è importante. Grazie a ciò, la lampada si distingue non solo per la sua forma, ma anche per la cura della finitura, che ne sottolinea il carattere unico.

Cosa la distingue?

- L'ispirazione dalla natura tradotta in una forma moderna e leggera.
- Le "foglie" traforate creano un gioco decorativo di luci e ombre.
- Paralume lattiginoso per un'illuminazione morbida e piacevole.
- Versatile: si adatta sia agli interni minimalisti che a quelli più espressivi.
- La forma compatta è ideale anche per gli spazi più piccoli.

Informazioni tecniche

Sorgente luminosa inclusa	Non
Tipo di filettatura	LED G9
Tensione d'ingresso	220-240V
Potenza massima dell'apparecchio	1 x 12W
Grado IP	IP20
Lunghezza del cavo	114 cm
Lunghezza	160 cm
Larghezza	42 cm
Profondità	15 cm
Diametro della griglia a soffitto	12 cm
Materiale da costruzione	metallo / ottone / vetro
Colori	ottone
Colore del cavo	bianco
Tipo di treccia	poliestere
Colore della tonalità	bianco
Diametro del paralume	15 cm
Colore del telaio	oro
Dimmerabile	non
Garanzia	24 mesi
Commenti aggiuntivi	prodotto fatto a mano su ordinazione
Tipo / applicazione	lampada da soffitto, lampada a sospensione

Altre finiture



