LUOTI lampada a sospensione da soffitto bianca

https://ummo-lighting.it/it/luoti/5875-lampada-a-sospensione-da-soffitto-luoti-white-5906733725522.html



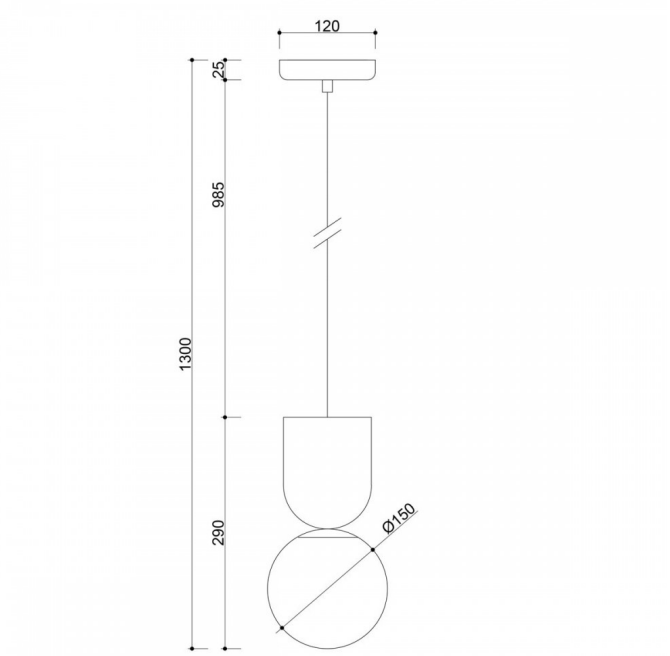

Prezzo: **204,63 €** lordo

Produttore: **UMMO Lighting**

Codice prodotto: **LUA111P0**

EAN: **5906733725522**

Descrizione

Descrizione del design

Luoti è l'essenza del design minimalista racchiusa in due forme: una sfera e una coppa rovesciata. Il design si basa su un contrasto semplice ma espressivo: una sfera leggera e bianca di vetro delicato è sospesa appena sotto un elemento metallico più massiccio a forma di coppa rovesciata. La lampada sembra essere delicatamente in equilibrio sul filo della gravità: semplice, ma non scontato. Questa "rotazione" visiva rispetto a una lampada da tavolo della stessa serie conferisce all'insieme un senso di movimento, nonostante la sua forma statica. Il carattere geometrico e grafico della lampada Luoti si adatta perfettamente all'estetica degli interni moderni e consapevoli.

Componenti e funzionalità della lampada

La lampada Luoti è costituita da un corpo in metallo verniciato a polvere e da un paralume in vetro con finitura lattiginosa. La delicata sfera (⌀15 cm) contrasta con il solido corpo cilindrico, creando un duo coeso e moderno. Il tutto è sospeso da un cavo intrecciato in poliestere (98,5 cm). La sorgente luminosa è una lampadina LED intercambiabile con attacco a vite G9 (max 12W), che consente di regolare facilmente l'intensità

dell'illuminazione a seconda delle esigenze.

Applicazione e classe di protezione IP20 / IP44

Grazie alle due classi di protezione disponibili (IP20 e IP44), Luoti si adatta perfettamente sia agli spazi abitativi classici sia alle aree esposte all'umidità, ad esempio in bagno sopra lo specchio. Le sue dimensioni compatte (altezza 29 cm, larghezza 15 cm) la rendono adatta per essere collocata da sola o in più punti, come ad esempio sopra un'isola della cucina o un tavolo da toeletta.

Fatta a mano e unica

Come ogni lampada della collezione UMMO, Luoti è realizzata a mano, con attenzione ai dettagli e pensando all'utente che apprezza qualità, forma e durata. È un prodotto locale, creato con passione e rispetto per l'artigianato. Ogni pezzo può variare leggermente nella finitura - prova di autenticità, non di imperfezione.

LUOTI - Caratteristiche principali

- Lampada a sospensione dalla forma moderna e grafica.
- Paralume in vetro bianco latte con diametro di 15 cm.
- Design originale: sfera incastonata sotto una coppa metallica rovesciata.
- Finitura di alta qualità e lavorazione artigianale.
- Cavo in poliestere intrecciato lungo 98,5 cm.
- Possibilità di utilizzare una sorgente luminosa a LED (filetto G9, max 12W).
- Disponibile nei colori: bianco RAL 9003, nero RAL 9005, blu navy RAL 5003, rosa RAL 3014.
- A scelta IP20 (per interni) o IP44 (per bagni e zone ad alta umidità).
- Ideale per interni moderni: soggiorni, camere da letto, studi o anticamere.

Informazioni tecniche

Sorgente luminosa inclusa	Non
Tipo di filettatura	LED G9
Potenza massima dell'apparecchio	1 x 12W
Grado IP	IP20
Lunghezza del cavo	98,5 cm
Lunghezza	15 cm
Larghezza	15 cm
Altezza	29 cm
Diametro della base	12 cm
Materiale da costruzione	metallo / vetro
Colori	bianco (bianco segnale RAL 9003)
Colore del cavo	bianco
Tipo di treccia	poliestere
Colore della tonalità	bianco
Garanzia	24 mesi
Commenti aggiuntivi	prodotto fatto a mano su ordinazione
Tipo / applicazione	lampada da soffitto, lampada a sospensione
Lunghezza complessiva	130cm
Alimentazione	~230V, 50/60 Hz

Altre finiture



