HANEA ST lampada da tavolo bianca con ripiano

https://ummo-lighting.it/it/hanea/6366-hanea-st-lampada-da-tavolo-bianca-con-ripiano-5906733720497.html



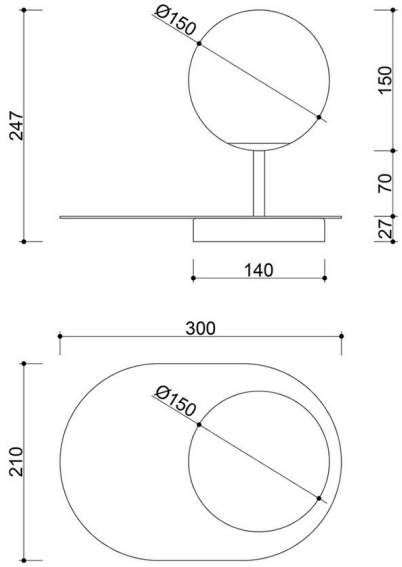

Prezzo: 224,15 € lordo

Produttore: **UMMO Lighting**

Codice prodotto: **HAS111P1**

EAN: **5906733720497**

Descrizione

Entrate a far parte della famiglia UMMO! Le lampade della collezione HANEA sono il modo perfetto per iniziare la vostra avventura di illuminazione dal Mar Baltico. Una lampada con un semplice paralume bianco latte e una mensola in metallo bianco. Hanea significa "uomo" in svedese, ma contrariamente al nome, la lampada è molto versatile, quindi funzionerà bene anche in composizioni tipicamente "femminili". Gli accessori sono verniciati a polvere con vernice strutturata nera o bianca, a seconda del modello. Lasciatevi sedurre dalla collezione HANEA con le sue linee delicate e la sua luce discreta. Non ve ne pentirete :)

Informazioni tecniche

Sorgente luminosa inclusa	Non
Tipo di filettatura	LED G9
Tensione d'ingresso	220-240V
Potenza massima dell'apparecchio	1 x 12W
Grado IP	IP20
Lunghezza del cavo	150 cm
Larghezza	30 cm
Altezza	25 cm
Diametro della base	14 cm
Materiale da costruzione	metallo / vetro
Colori	bianco (bianco segnale RAL 9003)
Colore del cavo	bianco
Tipo di treccia	poliestere
Colore della tonalità	bianco
Diametro del paralume	15 cm
Colore del telaio	bianco
Dimmerabile	sì
Garanzia	24 mesi
Commenti aggiuntivi	prodotto fatto a mano su ordinazione
Tipo / applicazione	lampada da tavolo

Altre finiture



