Lampada a sospensione da soffitto EPLI MINI

https://ummo-lighting.it/it/epli-mini/6407-lampada-a-sospensione-da-soffitto-epli-mini-5906733723658.html



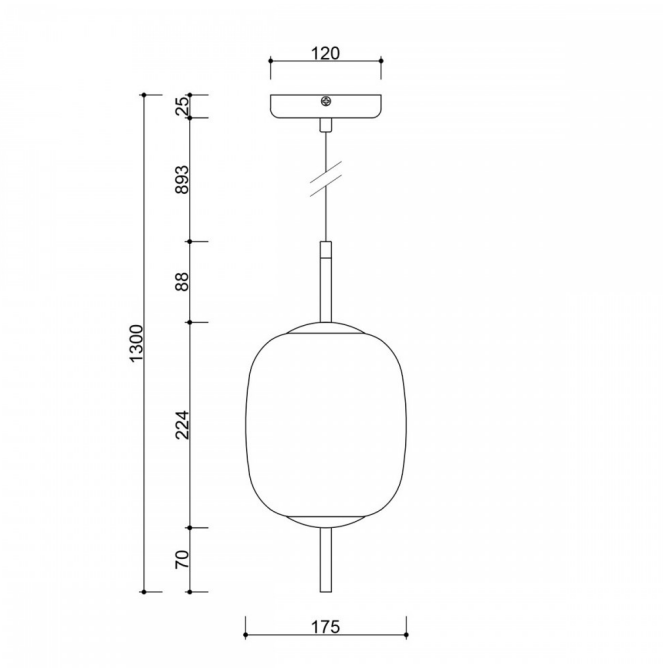

Prezzo: 233,90 € lordo

Produttore: **UMMO Lighting**

Codice prodotto: **EM0122P0**

EAN: **5906733723658**

Descrizione

Descrizione del design

EPLI MINI è una lampada a sospensione minimalista dal carattere sottilmente giapponese. La sua forma unica ricorda una lanterna di carta: leggera, organica e armoniosa. Il diffusore in vetro bianco latte ha una forma delicatamente curva, che contrasta con i semplici accenti verticali sotto forma di manicotti superiori e inferiori.

Di conseguenza, EPLI MINI diventa non solo una fonte di luce, ma anche un elemento decorativo a tutti gli effetti, scultoreo ed equilibrato. La combinazione di nero (Jet Black RAL 9005) o bianco (RAL 9003) le conferisce eleganza e la rende facilmente inseribile in molti stili di interni, dal giapponese e contemporaneo al soft loft e al classico moderno.

Componenti e funzionalità della lampada

La lampada è composta da un paralume arrotondato in vetro bianco latte con un diametro di 17,5 cm e un'altezza di 22,4 cm. La sua forma morbida

e la finitura satinata diffondono sottilmente la luce, creando un bagliore piacevole e uniforme. Questa luce non è abbagliante: avvolge lo spazio, creando un'atmosfera di calma e tranquillità.

Il tutto è completato dai dettagli metallici sotto forma di manicotti superiori e inferiori, rifiniti con un elegante rivestimento strutturato. Il contrasto tra la luce calda del vetro e l'accento opaco e grafico del metallo conferisce alla lampada un carattere moderno e distintivo.

La lampada è sospesa da un cavo intrecciato in poliestere di 89,3 cm di lunghezza, che - compreso il paralume - dà un'altezza massima complessiva di 130 cm. La cornice a soffitto, con un diametro di 12 cm, assicura un fissaggio stabile ed esteticamente gradevole e una composizione complessiva coerente.

La sorgente luminosa è una lampadina LED a risparmio energetico con attacco G9 (max. 12 W), che emette una luce calda e d'atmosfera, ideale per creare un'atmosfera in ambienti privati e commerciali.

Applicazione e classe di protezione IP20 / IP44

EPLI MINI è adatto a interni privati e commerciali ed è ideale per essere utilizzato sopra un tavolo, un'isola della cucina, un ingresso, una zona relax o un bagno (versione IP44). La sua forma armoniosa e le dimensioni ridotte consentono di appenderlo singolarmente o in gruppo, creando composizioni di luce.

Il modello è disponibile in due versioni di impermeabilità:

- **IP20** - per spazi asciutti come il soggiorno, la sala da pranzo o la camera da letto.
- **IP44** - per bagni o aree con maggiore umidità (disponibile separatamente).

Realizzata a mano e unica

Ogni lampada EPLI MINI è assemblata a mano in Polonia con componenti di alta qualità. I dettagli raffinati, il vetro perfettamente sagomato e il cavo intrecciato in tessuto sono i tratti distintivi del marchio UMMO. Questo è un prodotto per chi apprezza un design consapevole e senza tempo.

EPLI MINI - Caratteristiche principali

- Lampada a sospensione della collezione EPLI MINI.
- Diffusore in vetro bianco latte, diametro 17,5 cm e altezza 22,4 cm.
- Caratteristici dettagli verticali in metallo.
- Plafoniera in metallo con diametro di 12 cm.
- Cavo tessile intrecciato, lunghezza 89,3 cm.
- Altezza totale della lampada: 130 cm.
- Attacco G9, LED max 12W.
- Classe di protezione IP20, IP44.
- Colori: bianco RAL 9003, nero RAL 9005.
- Realizzata a mano in vetro e metallo di alta qualità.
- Ideale per interni moderni, privati e commerciali.

Collezione EPLI MINI

La collezione EPLI MINI è una serie di lampade progettate per gli spazi più piccoli che necessitano di un'illuminazione funzionale ma esteticamente gradevole. I modelli EPLI MINI mantengono il design caratteristico delle lampade EPLI più grandi, offrendo forme compatte e una luce sottile e diffusa. La serie comprende la piccola lampada a sospensione EPLI MINI, la lampada da tavolo EPLI MINI ST, la lampada da parete EPLI MINI W e le soluzioni multipoint - il plafond EPLI MINI 3P e la striscia a soffitto EPLI MINI 3L, che consentono di creare composizioni di luce coerenti in interni di piccole dimensioni.

La collezione EPLI MINI può essere il complemento perfetto della collezione EPLI, la serie originale che costituisce la base dell'intera famiglia di lampade EPLI. Questa serie comprende apparecchi ideali per l'illuminazione di abitazioni e spazi commerciali. La collezione comprende una singola lampada a sospensione EPLI, una seconda versione della lampada a sospensione EPLI B e la lampada da tavolo EPLI ST. I modelli EPLI si distinguono per la loro forma leggera e il paralume in vetro bianco latte, che diffonde sottilmente la luce per creare un'atmosfera piacevole e calda.

Entrambe le collezioni consentono di creare un'illuminazione armoniosa, funzionale ed esteticamente gradevole, adatta a una varietà di esigenze e dimensioni degli interni.

Informazioni tecniche

Sorgente luminosa inclusa	Non
Tipo di filettatura	LED G9
Potenza massima dell'apparecchio	1 x 12W
Grado IP	IP20
Lunghezza del cavo	89,3 cm
Lunghezza	17,5 cm
Larghezza	17,5 cm
Altezza	38,2 cm
Diametro della griglia a soffitto	12 cm
Materiale da costruzione	metallo / vetro
Colori	nero (Jet Black RAL 9005)
Colore del cavo	nero
Tipo di treccia	poliestere
Colore della tonalità	bianco
Garanzia	24 mesi
Commenti aggiuntivi	prodotto fatto a mano su ordinazione
Tipo / applicazione	lampada da soffitto, lampada a sospensione
Lunghezza complessiva	130cm
Alimentazione	~230V, 50/60 Hz

Altre finiture