BORRA B 3L tripla lampada a sospensione da soffitto in ottone

https://ummo-lighting.it/it/borra/6516-borra-b-3l-tripla-lampada-a-sospensione-da-soffitto-in-ottone-5906733723696.html



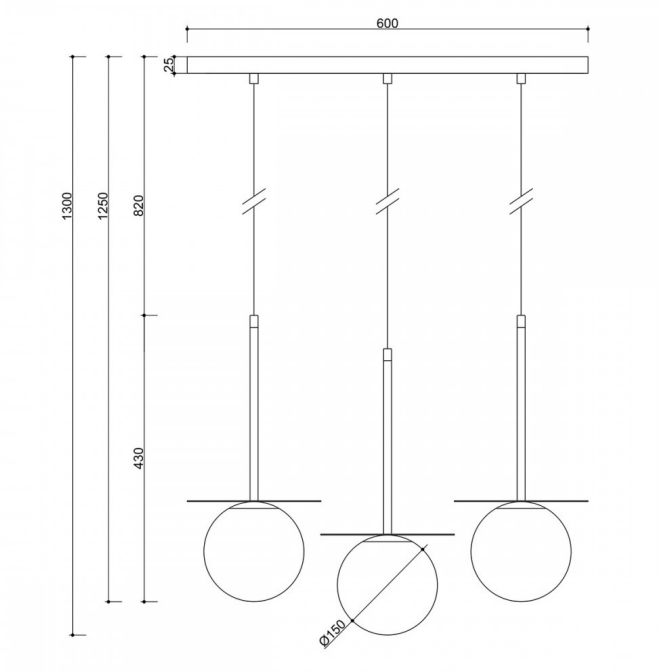

Prezzo: **546,10 €** lordo

Produttore: **UMMO Lighting**

Codice prodotto: **BRB331PL**

EAN: **5906733723696**

Descrizione

Descrizione del design

BORRA B 3L è una lampada a sospensione tripla della collezione BORRA - una collezione che, come dice il nome, si insinua nella memoria e negli interni, rimanendovi per anni. In questa versione, l'armonia geometrica e la nobiltà dei materiali acquistano un nuovo ritmo: tre sorgenti luminose sospese da un'unica striscia minimalista creano una composizione spettacolare ma leggera.
Combinazione di precisione contemporanea e senso dello stile senza tempo, i paralumi sferici bianco latte sono accostati a dischi di ottone spazzolato che riflettono sottilmente la luce, aggiungendo profondità ed eleganza agli interni. L'ottone si ricopre di una patina naturale nel tempo, acquisendo un aspetto ancora più nobile.

Componenti e funzionalità della lampada

Tre paralumi sferici in vetro bianco latte (⌀15 cm ciascuno) sono sospesi a fili avvolti in tessuto, incastonati su una striscia allungata laccata lunga 60 cm. Ogni paralume è accentuato da un disco di ottone di 20 cm di diametro, che dà ritmo all'insieme e direzione e morbidezza alla luce.

La lunghezza totale della lampada è di 130 cm, il che consente di sospenderla liberamente sopra un tavolo, un'isola della cucina o in uno spazio aperto. Ognuno dei tre punti luce si basa su una sorgente LED G9 (max 12W), per una potenza totale di 36W, ideale per illuminare in modo uniforme e suggestivo zone più ampie.

Applicazione e classe di protezione IP20

BORRA B 3L è progettato per spazi in cui la luce non deve solo illuminare, ma anche creare un'atmosfera. Funziona perfettamente come luce principale sopra un tavolo da pranzo, un bar per la colazione, un'area di ricevimento o un grande tavolo da conferenza.

Grazie all'elegante fascia di montaggio, alle proporzioni moderne e alla forma classica, la lampada si adatta perfettamente sia agli spazi domestici che agli interni commerciali di lusso, dagli hotel boutique ai ristoranti sofisticati. Il grado di impermeabilità IP20 ne consente l'utilizzo all'interno, solo in ambienti asciutti.

BORRA B 3L è parte integrante della collezione BORRA: può essere combinata con la lampada da parete BORRA A, la lampada a sospensione singola BORRA B e la lampada da tavolo BORRA ST per creare una composizione luminosa coerente in tutti gli interni.

Realizzata a mano e unica

Ogni pezzo della lampada è creato con attenzione ai dettagli ed è assemblato a mano, su ordinazione. L'ottone spazzolato è laccato, per proteggere a fondo la superficie delicata.

BORRA B 3L non è un prodotto di massa: è una scelta estetica consapevole e un investimento in durata, stile e luce che accompagna l'utente per molto tempo.

BORRA B 3L - Caratteristiche principali

- Lampada a sospensione tripla della collezione BORRA di UMMO.
- Tre paralumi in vetro bianco latte (⌀15 cm) con dischi in ottone (⌀20 cm).
- Elegante striscia di montaggio bianca lunga 60 cm.
- Tre fili intrecciati bianchi, lunghezza totale della lampada: 130 cm.
- Classe di protezione IP20 - da utilizzare solo in ambienti asciutti.
- Ideale sopra un tavolo, un'isola, un piano di lavoro o per spazi commerciali più ampi.
- Disponibile in bianco RAL 9003, nero RAL 9005, ottone spazzolato.
- Fa parte della collezione completa BORRA - completa di lampada da parete BORRA A, lampada BORRA B e lampada BORRA ST.
- Artigianato e raffinatezza dei materiali: una lampada con un'anima.

Informazioni tecniche

Sorgente luminosa inclusa	Non
Tipo di filettatura	LED G9
Potenza massima dell'apparecchio	3 x 12W
Grado IP	IP20
Lunghezza	60 cm
Larghezza	20 cm
Altezza	43 cm
Dimensioni della guida a soffitto lunghezza x larghezza	60 cm x 5 cm
Materiale da costruzione	metallo / ottone / vetro
Colori	ottone
Colore del cavo	bianco
Tipo di treccia	poliestere
Colore della tonalità	bianco
Garanzia	24 mesi
Commenti aggiuntivi	prodotto fatto a mano su ordinazione
Tipo / applicazione	lampada da soffitto, lampada a sospensione

Lunghezza complessiva	130cm
Alimentazione	~230V, 50/60 Hz

Altre finiture

