LUOTI 3P lampada a sospensione bianca / plafond

https://ummo-lighting.it/it/luoti/6528-luoti-3p-lampada-a-sospensione-bianca-plafond-5906733723832.html



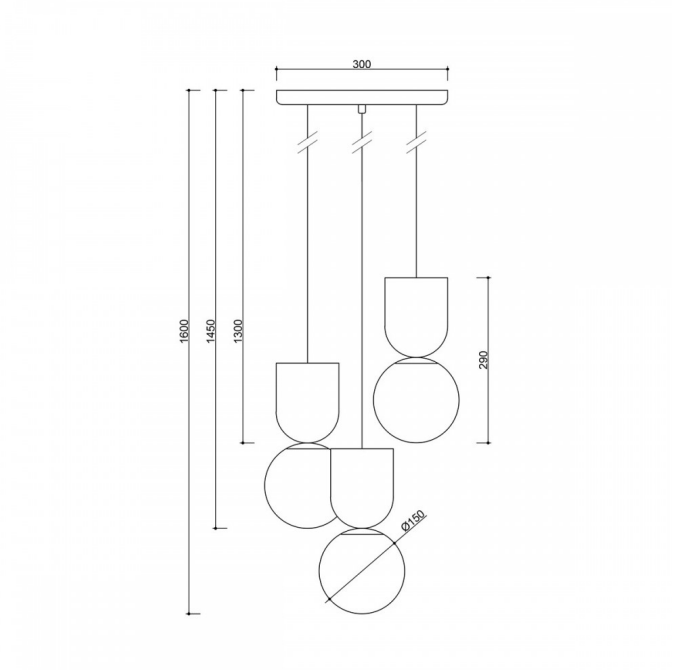

Prezzo: **411,95 €** lordo

Produttore: **UMMO Lighting**

Codice prodotto: **LUP311P3**

EAN: **5906733723832**

Descrizione

Descrizione del design

LUOTI 3P è una plafoniera tripla che combina una geometria moderna con una sottile morbidezza delle forme. Il suo nome - ispirato alla parola finlandese luoti, che significa "goccia" - si riferisce ai tre diffusori sferici in vetro bianco latte, che fluttuano nello spazio come gocce di luce sospese.

LUOTI 3P troverà la sua collocazione ideale sia in spazi privati, come un salotto o una sala da pranzo, sia in uffici moderni o locali commerciali. È una proposta per chi apprezza la raffinata semplicità e la disciplina architettonica.

Componenti e funzionalità della lampada

Il plafond LUOTI 3P è composto da tre paralumi sferici in vetro bianco latte con un diametro di 15 cm, disposti ad altezze diverse (101 cm, 116 cm, 131 cm), che aggiungono profondità spaziale e dinamismo alla composizione. I paralumi sono sospesi a cavi di poliestere intrecciati in tessuto, che si armonizzano cromaticamente con l'apparecchio a soffitto in metallo nero verniciato in opaco strutturale.

L'attacco della lampada ha la forma di un plafond piatto e circolare con un diametro di 30 cm. La lunghezza totale del set (dal soffitto al bordo inferiore del paralume più basso) è di 160 cm. La lampada è adatta a tre sorgenti luminose LED di tipo G9 (max. 3x12W), il che offre una grande flessibilità nella scelta del colore e dell'intensità della luce.

Applicazione e classe di tenuta IP20

LUOTI 3P è progettato per l'uso in ambienti interni asciutti, con una classe di protezione IP20. È la scelta ideale per ambienti come il soggiorno, la sala da pranzo, il corridoio, le scale o la camera da letto, dove il design incontra la funzionalità.

Grazie alle diverse lunghezze delle sospensioni dei paralumi, la lampada crea attraenti chiaroscuri e permette di modellare l'atmosfera degli interni, diventando non solo una fonte di luce, ma anche un elemento di design.

Fatta a mano e unica

Ogni plafond LUOTI 3P è assemblato a mano con attenzione ai dettagli, dal taglio dei fili all'assemblaggio dei paralumi in vetro. È un prodotto non solo progettato, ma anche realizzato tenendo conto delle esigenze del singolo utente. Scegliendo LUOTI, investite in qualità, durata e un design che non segue le tendenze, ma le crea.

LUOTI 3P - caratteristiche principali

- Forma moderna e spaziale ispirata alla forma di una goccia.
- Tre paralumi in vetro bianco latte con un diametro di 15 cm.
- Lunghezza del cavo variabile: 101 / 116 / 131 cm.
- Due colori a scelta: bianco RAL 9003, nero RAL 9005.
- Sorgente luminosa: 3x G9 LED (max 12W).
- Classe di protezione: IP20 - per uso interno.
- Realizzato a mano - dettagli unici e alta qualità.

Informazioni tecniche

Sorgente luminosa inclusa	Non
Tipo di filettatura	LED G9
Tensione d'ingresso	220-240V
Grado IP	IP20
Lunghezza del cavo	101cm, 116 cm, 131cm
Lunghezza	30cm
Larghezza	30 cm
Altezza	29 cm
Diametro della griglia a soffitto	30 cm
Materiale da costruzione	metallo / vetro
Colori	bianco (bianco segnale RAL 9003)
Colore del cavo	bianco
Tipo di treccia	poliestere
Colore della tonalità	bianco
Garanzia	24 mesi
Commenti aggiuntivi	prodotto fatto a mano su ordinazione
Tipo / applicazione	lampada da soffitto, plafond
Lunghezza complessiva	160cm
Alimentazione	~230V, 50/60 Hz

Altre finiture

