Lampada da parete/applique KOP B bianca con tenuta IP44 aumentata

https://ummo-lighting.it/it/kop/7374-lampada-da-pareteapplique-kop-b-bianca-con-tenuta-ip44-aumentata-5906733722316.html

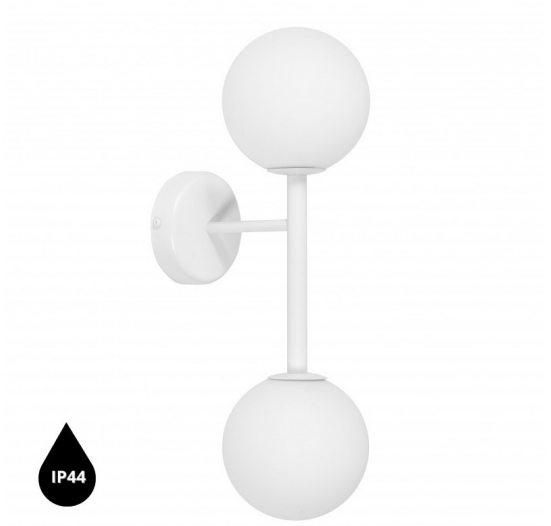

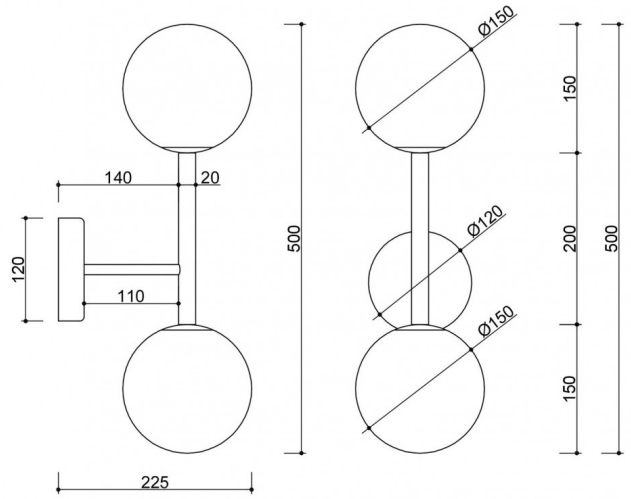

Prezzo: 287,56 € lordo

Produttore: **UMMO Lighting**

Codice prodotto: **KPB210S0**

EAN: **5906733722316**

Descrizione

Descrizione del design

Kop B è un'elegante applique che sviluppa l'idea del modello Kop A, questa volta con due paralumi sferici bianco latte dal diametro di 15 cm. La loro disposizione su entrambi i lati del tubo metallico verticale crea una composizione luminosa equilibrata ma dinamica, che ricorda un sistema planetario in movimento. La lampada attira l'attenzione per la sottigliezza della forma e la leggerezza grafica, inserendosi perfettamente in interni moderni, minimalisti e senza tempo.

Componenti e funzionalità della lampada

Kop B è composta da due paralumi in vetro bianco latte con un diametro di 15 cm, posti su entrambi i lati di un tubo metallico verticale. L'intera struttura è realizzata in metallo verniciato a polvere nei colori nero (Jet Black RAL 9005) o bianco (RAL 9003), che conferiscono alla lampada un carattere moderno e distintivo. Le dimensioni dell'apparecchio sono di 22,5 cm di lunghezza, 15 cm di larghezza e 50 cm di altezza, conferendo alla lampada un aspetto sottile ma deciso.

La sorgente luminosa è costituita da due lampadine LED intercambiabili (filettatura G9, max. 2×12W), che consentono di regolare liberamente l'emissione luminosa e il colore: da un bagliore caldo e rilassante a una luce più funzionale e fredda.

Utilizzo e classe di protezione IP20 / IP44

La Kop B si rivelerà un accento luminoso di grande effetto in soggiorno, corridoio, camera da letto o spazio commerciale. Grazie ai suoi due punti luce, può essere utilizzata come fonte di luce principale o aggiuntiva che decora l'interno allo stesso tempo. La lampada è disponibile in due versioni di impermeabilità: IP20 per aree asciutte e IP44, che consente l'installazione in bagni o altre aree esposte all'umidità.

Un perfetto complemento a Kop B sono le altre lampade della collezione KOP: le applique KOP A, KOP C e KOP F, la lampada a sospensione KOP E e il plafond KOP D. Insieme formano un sistema di illuminazione coerente, che consente di ottenere uno stile uniforme in tutti gli interni.

Fatto a mano e individuale

Ogni lampada è assemblata a mano con precisione e attenzione ai dettagli, il che le conferisce un carattere unico. Kop B non è una semplice lampada da parete: è un elemento d'arredo progettato con cura che porta equilibrio estetico e armonia luminosa.

Si distingue per:

- Due paralumi lattiginosi - una doppia porzione di luce morbida e diffusa.
- Classico colore di costruzione bianco o nero.
- Scelta del grado di protezione IP20 o IP44.
- Forma armoniosa con linee verticali pronunciate.
- Fa parte della collezione KOP, per una composizione coerente dell'illuminazione in tutta la casa.
- Disponibile in due colori sofisticati: nero profondo (Jet Black RAL 9005) e bianco puro (Signal White RAL 9003).

Informazioni tecniche

Sorgente luminosa inclusa	Non
Tipo di filettatura	LED G9
Potenza massima dell'apparecchio	2 x 12W
Grado IP	IP44
Lunghezza	22,5 cm
Larghezza	15 cm
Altezza	50 cm
Diametro della griglia a soffitto	12 cm
Materiale da costruzione	metallo / vetro
Colori	bianco (bianco segnale RAL 9003)
Colore della tonalità	bianco
Garanzia	24 mesi
Commenti aggiuntivi	prodotto fatto a mano su ordinazione
Tipo / applicazione	applique, lampada da parete
Alimentazione	~230V, 50/60 Hz

Altre finiture

