FYLLO B lampada da parete / applique in ottone con tenuta IP44 aumentata

https://ummo-lighting.it/it/fillo/7399-fyllo-b-lampada-da-parete-applique-in-ottone-con-tenuta-ip44-aumentata-5906733725942.html



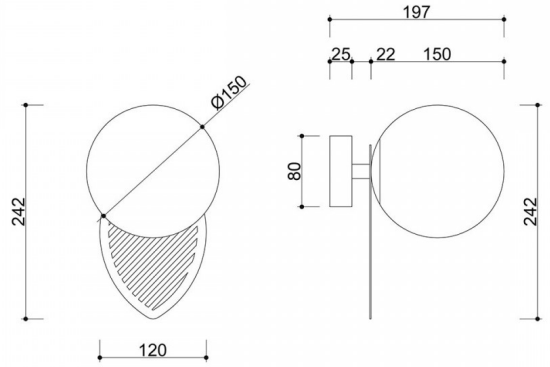

Prezzo: 209,51 € lordo

Produttore: **UMMO Lighting**

Codice prodotto: **FYB130S0**

EAN: **5906733725942**

Descrizione

Se la luce facesse cadere delle foglie, qualcuna entrerebbe sicuramente nella collezione FYLLO di UMMO. Ci ispiriamo alla natura ed è per questo che i nostri nuovi apparecchi di illuminazione presentano delle caratteristiche foglie "metalliche" che lasciano trasparire la luce, creando un'ombra fantasiosa sul soffitto. Non manca il paralume sferico bianco latte, marchio di fabbrica del marchio UMMO. La serie FYLLO comprende una lampada a sospensione e una lampada da parete in due varianti di colore: bianco o nero. Il modello a sospensione fungerà da fonte di luce principale, mentre la lampada da parete illuminerà in modo discreto gli interni. La forma semplice ma originale della lampada sarà il tocco finale in una camera da letto minimalista o in una cucina in stile scandinavo. La collezione FYLLO vi inebrierà di luce :) (fyllo in svedese significa "ubriacone").

La lampada ha elementi in ottone, spazzolati a mano e protetti con lacca. I dettagli presentano piccoli graffi sulla superficie, che le conferiscono un carattere unico.

Inoltre, si noti che l'ottone invecchia: con il tempo acquisisce una patina elegante, che gli conferisce un aspetto ancora più nobile.

Informazioni tecniche

Sorgente luminosa inclusa	Non
Tipo di filettatura	LED G9
Tensione d'ingresso	220-240V
Potenza massima dell'apparecchio	1 x 12W
Grado IP	IP44
Larghezza	15 cm
Altezza	24 cm
Profondità	20 cm
Diametro della griglia a soffitto	8 cm
Materiale da costruzione	metallo / ottone / vetro
Colori	ottone
Colore della tonalità	bianco
Diametro del paralume	15 cm
Colore del telaio	bianco
Dimmerabile	sì
Garanzia	24 mesi
Commenti aggiuntivi	prodotto fatto a mano su ordinazione
Tipo / applicazione	applique, lampada da parete

Altre finiture



