KUUL D1 Borgogna Lampada da parete / Presa a muro con interruttore on/off

https://ummo-lighting.it/it/kuul/7438-kuul-d1-bordeaux-lampada-da-parete-lampada-da-parete-con-interruttore-5906733720152.html



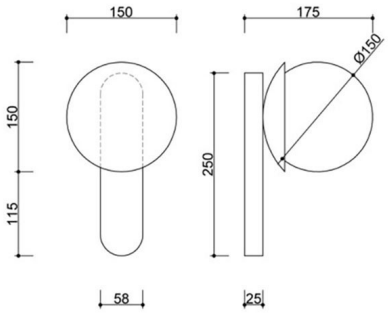

Prezzo: 158,29 € lordo

Produttore: **UMMO Lighting**

Codice prodotto: **KLD14001**

EAN: **5906733720152**

Descrizione

Descrizione del design

La lampada da parete KUUL D1 è una versione funzionale ed elegante della classica lampada da parete della serie KUUL, arricchita da un interruttore discreto che ne aumenta la praticità. La sua forma si basa sull'accostamento contrastante di un diffusore sferico di colore bianco latte con un supporto metallico strutturalmente rifinito. Con un diametro di 15 cm, il paralume ricorda una palla di neve, da cui trae ispirazione l'intera collezione.

Con tre versioni di colore - bianco classico (RAL 9003), nero profondo (RAL 9005) ed elegante bordeaux (RAL 3004) - KUUL D1 si inserisce perfettamente in ambienti sia minimalisti che più espressivi.

Componenti e funzionalità della lampada

KUUL D1 è una lampada da parete compatta di 17,5 × 15 × 26,5 cm. Il componente visivo e funzionale più importante è il diffusore in vetro a forma di

sfera (Ø15 cm), che diffonde la luce in modo uniforme e delicato senza abbagliare.

Un interruttore on/off sull'alloggiamento consente di controllare la lampada in modo indipendente, rendendola una scelta ideale, ad esempio, come illuminazione accanto al letto, nel corridoio o nelle aree relax. All'interno è presente una sorgente luminosa G9 intercambiabile (LED max 12W), che consente di personalizzare il colore e l'intensità della luce.

La struttura della lampada si basa su un solido supporto metallico, verniciato a polvere in nero, bianco o bordeaux - tutti con una caratteristica finitura strutturata opaca.

Applicazione e classe di protezione IP20

KUUL D1 è disponibile solo nella versione con grado di protezione IP20, il che significa che è stata progettata per l'uso interno in ambienti asciutti. Funzionerà bene in camera da letto, corridoio, soggiorno, ma anche in spazi commerciali come alberghi e uffici.

Grazie alla presenza di un interruttore on/off e alla sua forma compatta, può funzionare come sorgente luminosa indipendente o come parte di un sistema di illuminazione più ampio basato sulla collezione KUUL.

Realizzata a mano e unica

Ogni lampada KUUL D1 è assemblata a mano con attenzione ai dettagli. Non è un prodotto di massa, ma l'espressione di un approccio artigianale alla progettazione e alla produzione dell'illuminazione. Scegliendo KUUL D1, si scelgono qualità, estetica e durata.

KUUL D1 - caratteristiche principali

- Lampada da parete con interruttore integrato - comodo controllo indipendente.
- Paralume in vetro bianco latte Ø15 cm - luce morbida e diffusa.
- Forma compatta - 17,5 × 15 × 26,5 cm.
- Colori: nero (RAL 9005), bianco (RAL 9003), bordeaux (RAL 3004).
- Filettatura G9 - sorgente luminosa intercambiabile fino a 12W LED.
- Classe di protezione IP20 - per l'uso in ambienti asciutti.
- Assemblata a mano - cura, qualità, carattere.

Informazioni tecniche

Sorgente luminosa inclusa	Non
Tipo di filettatura	LED G9
Potenza massima dell'apparecchio	1 x 12W
Grado IP	IP20
Lunghezza	17,5 cm
Larghezza	15 cm
Altezza	26,5 cm
Dimensioni della guida a soffitto lunghezza x larghezza	25 cm x 5,8 cm
Materiale da costruzione	metallo / vetro
Colori	Borgogna (rosso porpora RAL 3004)
Colore della tonalità	bianco
Garanzia	24 mesi
Commenti aggiuntivi	prodotto fatto a mano su ordinazione
Tipo / applicazione	applique, lampada da parete
Alimentazione	~230V, 50/60 Hz

Altre finiture



