KUUL E lampada a sospensione da soffitto bianca

https://ummo-lighting.it/it/kuul/7439-kuul-e-lampada-a-sospensione-da-soffitto-bianca-5906733722262.html

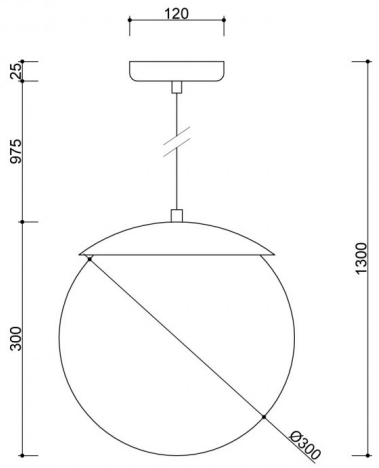

Prezzo: **204,63 €** lordo

Riduzione: -115,50 € Netto

Prezzo vecchio: 241,22 € lordo

Produttore: **UMMO Lighting**

Codice prodotto: **KLE111P0**

EAN: **5906733722262**

Descrizione

Oggi faremo un pupazzo di neve? Cosa c'è di strano? Faremo delle lampade Kuul con le palle di neve. In combinazione con elementi neri finemente lavorati, garantiscono un effetto spettacolare! La serie di lampade Kuul di UMMO vi permetterà di mantenere uno stile di illuminazione coerente in ogni stanza.

La sfera di vetro più grande, con un diametro di 30 cm, utilizzata nella lampada Kuul E, è perfetta come lampada sul tavolo da pranzo. Può essere utilizzata singolarmente o in compagnia delle sue sorelle più piccole con diametro di 15 cm (Kuul F). La lampada da parete Kuul D/D1, invece, illuminerà perfettamente i vostri luoghi preferiti per la lettura dei libri. Una lampada a stelo completerà il look. Durante il giorno, le lampade assomigliano a sfere bianche come la neve e, quando arriva la sera, riempiono la stanza di una piacevole luce naturale.

Informazioni tecniche

Sorgente luminosa inclusa	Non
Tipo di filettatura	E27 LED
Potenza massima dell'apparecchio	1 x 15W
Grado IP	IP20
Lunghezza del cavo	97,5cm
Lunghezza	30cm
Larghezza	30 cm
Altezza	30 cm
Diametro della griglia a soffitto	12 cm
Materiale da costruzione	metallo / vetro
Colori	bianco (bianco segnale RAL 9003)
Colore del cavo	bianco
Tipo di treccia	poliestere
Colore della tonalità	bianco
Garanzia	24 mesi
Commenti aggiuntivi	prodotto fatto a mano su ordinazione
Tipo / applicazione	lampada da soffitto, lampada a sospensione
Lunghezza complessiva	130cm
Alimentazione	~230V, 50/60 Hz

Altre finiture



