SUGURI Una lampada da soffitto bianca di dimensioni M

https://ummo-lighting.it/it/suguri/7494-suguri-una-lampada-da-soffitto-bianca-di-dimensioni-m-5906733726642.html

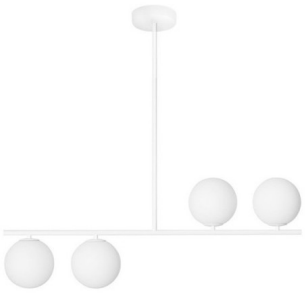

m

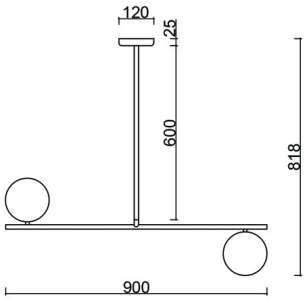

IP44

Prezzo: 590,00 € lordo

Produttore: **UMMO Lighting**

Codice prodotto: **SGA111RS6**

EAN: **5906733726642**

Descrizione

A camminare sul filo del rasoio sono le lampade della collezione SUGURI, nate dalla collaborazione tra il marchio UMMO e lo studio SALAK. Le lampade a sospensione di questa serie si basano su una struttura metallica su cui sono cresciute sfere di vetro bianco latte. Suguri in giapponese significa ribes. È stato il ramo con questo frutto a ispirare il design della collezione. Gli apparecchi sono disponibili nei versatili colori bianco e nero in un massimo di quattro varianti: sorgenti luminose singole, doppie, triple o quadruple. Scegliete le lampade della collezione SUGURI e vedrete la vostra casa fiorire di luce elegante.

Informazioni tecniche

Sorgente luminosa inclusa	Non
Tipo di filettatura	LED G9
Tensione d'ingresso	220-240V
Potenza massima dell'apparecchio	4 x 12W
Grado IP	IP44
Larghezza	90 cm
Altezza	82 cm
Profondità	15 cm
Diametro della griglia a soffitto	12 cm
Materiale da costruzione	metallo / vetro
Colori	bianco (bianco segnale RAL 9003)
Diametro del paralume	15 cm
Dimmerabile	sì
Garanzia	24 mesi
Commenti aggiuntivi	prodotto fatto a mano su ordinazione
Tipo / applicazione	lampada da soffitto, lampada a sospensione

Altre finiture

