SUGURI C lampada da soffitto bianca di dimensioni M

https://ummo-lighting.it/it/suguri/7502-suguri-c-lampada-da-soffitto-bianca-in-formato-m-5906733726727.html

m

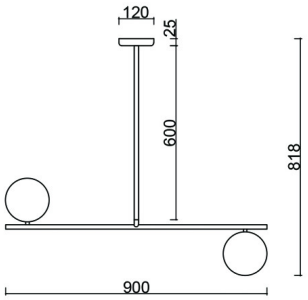

IP44

Prezzo: **424,15 €** lordo

Produttore: **UMMO Lighting**

Codice prodotto: **SGC311RS6**

EAN: **5906733726727**

Descrizione

A camminare sul filo del rasoio sono le lampade della collezione SUGURI, nate dalla collaborazione tra il marchio UMMO e lo studio SALAK. Le lampade a sospensione di questa serie si basano su una struttura metallica su cui sono cresciute sfere di vetro bianco latte. Suguri in giapponese significa ribes. È stato il ramo con questo frutto a ispirare il design della collezione. Gli apparecchi sono disponibili nei versatili colori bianco e nero in un massimo di quattro varianti: sorgenti luminose singole, doppie, triple o quadruple. Scegliete le lampade della collezione SUGURI e vedrete la vostra casa fiorire di luce elegante.

Informazioni tecniche

Sorgente luminosa inclusa	Non
Tipo di filettatura	LED G9
Tensione d'ingresso	220-240V
Potenza massima dell'apparecchio	2 x 12W
Grado IP	IP44
Larghezza	90 cm
Altezza	82 cm
Profondità	15 cm
Diametro della griglia a soffitto	12 cm
Materiale da costruzione	metallo / vetro
Colori	bianco (bianco segnale RAL 9003)
Diametro del paralume	15 cm
Dimmerabile	sì
Garanzia	24 mesi
Commenti aggiuntivi	prodotto fatto a mano su ordinazione
Tipo / applicazione	lampada da soffitto, lampada a sospensione

Altre finiture

