YOTTSU W A lampada da parete nera / applique da parete

Temperatura di colore:

https://ummo-lighting.it/it/yottsu/7531-yottsu-w-a-lampada-da-parete-nera-applique-da-parete-5906733723092.html



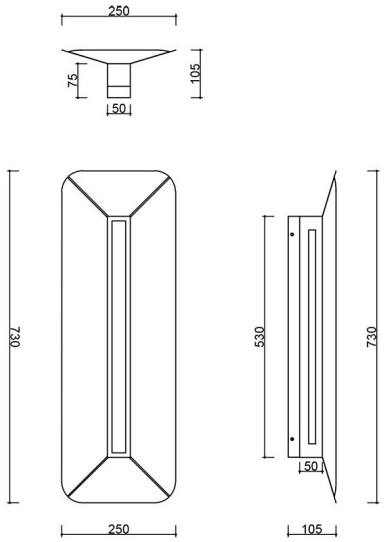

Prezzo: 509,51 € lordo

Produttore: **UMMO Lighting**

Codice prodotto: **YWA620002**

EAN: **5906733723092**

Per scegliere:

Temperatura di colore	Codice prodotto	Ean13	Prezzo lordo
3000K	YWA620002	5906733723092	509,51 €
4000K	YWA620004	5906733723108	509,51 €

Descrizione

Descrizione del design

La lampada da parete YOTTSU W A è una sofisticata interpretazione del design minimalista, ispirata all'estetica del design italiano degli anni '90. La sua forma snella e verticale conferisce un senso di armonia ed equilibrio agli interni. Il caratteristico gioco nel corpo del diffusore conferisce alla struttura una leggerezza visiva, rompendo l'uniformità della forma e aggiungendo il suo carattere dinamico. I colori dell'apparecchio sono quelli della vasta gamma del marchio UMMO: bianco RAL 9003, nero RAL 9005, melone RAL 1028, blu RAL 5014.

Attira l'attenzione anche la striscia di mascheramento della sorgente luminosa, accuratamente progettata, che non ha solo una funzione estetica, riordinando la linea dell'apparecchio e conferendogli purezza visiva, ma soprattutto pratica: impedisce efficacemente l'effetto di abbagliamento. Inoltre, i sottili intagli laterali del design permettono alla luce di fluire delicatamente sulla parete, creando uno sfondo soffice e ambientale. È una soluzione ponderata che sottolinea l'attenzione al comfort dell'utente e alla qualità della luce, uno dei tratti distintivi dei progetti di UMMO.

Componenti e funzionalità della lampada

La lampada è realizzata in acciaio verniciato a polvere di alta qualità, per garantire la durata e una finitura esteticamente gradevole. È dotata di una sorgente luminosa LED integrata da 10W (CRI 90), disponibile in due temperature di colore - 3000K o 4000K - che consente di personalizzare l'atmosfera interna.

La forma sottile della lampada, che misura 10,5 x 25 x 73 cm, la rende perfetta come illuminazione d'accento in una varietà di spazi.

Il nome YOTTSU deriva dalla lingua giapponese e significa il numero quattro, uno dei termini di base utilizzati in contesti quotidiani e materiali, ad esempio per contare gli oggetti. Nel caso di questo apparecchio, questo significato assume una profondità simbolica. Il punto di partenza del nome è stato il quadrifoglio, simbolo di felicità, armonia e rarità. La sua unicità e la sua simmetria naturale sono diventate l'ispirazione per una lampada che non solo illumina uno spazio, ma lo organizza anche visivamente. I quattro quadrifogli possono essere letti come i pilastri metaforici del progetto: luce, forma, funzione ed emozione, i valori che costituiscono l'essenza di YOTTSU.

In quest'ottica, la lampada diventa il punto focale dello spazio, che non si impone, ma ordina l'ambiente circostante con la sua presenza. La sua forma snella ma distintiva agisce come una bussola luminosa, una guida silenziosa attorno alla quale può svolgersi la vita quotidiana. È un apparecchio progettato per l'equilibrio, l'orientamento e l'eleganza intuitiva che si adatta a un design d'interni consapevole.

Applicazione e classe di protezione IP20

Con un grado di protezione IP20, YOTTSU W A è progettato per essere utilizzato in ambienti asciutti come soggiorni, sale da pranzo, corridoi, hotel, ristoranti o uffici. La sua forma geometrica e i dettagli sottili la rendono perfetta per gli interni arredati in stile minimalista, scandinavo o giapponese.

La lampada da parete YOTTSU W A si abbina perfettamente alla lampada a sospensione YOTTSU A della stessa serie, creando un insieme coerente e moderno. Questa combinazione mantiene la continuità visiva nello spazio, unendo l'illuminazione a soffitto e a parete in un'unica composizione armoniosa.

Realizzata a mano e unica

Ogni lampada YOTTSU W A è assemblata a mano su ordinazione in una manifattura polacca, che garantisce unicità e alta qualità di lavorazione. È una proposta per chi apprezza un approccio individuale al design e la precisione della lavorazione artigianale.

YOTTSU W A non è solo una lampada: è un punto di equilibrio nei vostri interni, che unisce la precisione della lavorazione all'eleganza minimalista. Vi invitiamo a scoprire la lampada da parete YOTTSU: lasciate che la luce diventi il centro del vostro spazio e date ai vostri interni un ritmo nuovo e consapevole con UMMO.

Caratteristiche principali:

- Design moderno e minimalista, nello spirito del design italiano degli anni '90.
- Temperature di colore disponibili: 3000K o 4000K.
- Realizzata a mano per garantire l'unicità del prodotto - ogni pezzo è creato con attenzione ai dettagli.
- Ampia gamma di colori di tendenza.
- Materiali di finitura nobili: acciaio.
- Sorgente luminosa incorporata con led collaudati che mantengono i giusti parametri.
- Grado di protezione: IP20 - per uso interno.
- Possibilità di personalizzare la finitura all'interno della collezione di colori UMMO.

Parametri della striscia LED 3000K:

- 2835 diodi SMD
- flusso luminoso 2900lm/m
- potenza 24W/m
- tensione 24V
- IP20

4000K Parametri della striscia LED:

- tipo di LED 2835 SMD
- flusso 3115lm/m
- potenza 24W/m

- tensione 24V
- IP20

Parametri di alimentazione della striscia LED:

- tensione di uscita 24V
- potenza 10W

Informazioni tecniche

Sorgente luminosa inclusa	Sì
Tipo di sorgente luminosa	LED
Potenza massima dell'apparecchio	10W
Grado IP	IP20
Larghezza	25 cm
Altezza	73 cm
Profondità	10,5 cm
Dimensioni della guida a soffitto lunghezza x larghezza	53cm x 5cm
Materiale da costruzione	metal / aluminium
Colori	nero (Jet Black RAL 9005)
Colore del telaio	nero
Garanzia	5 lat
Commenti aggiuntivi	prodotto fatto a mano su ordinazione
Tipo / applicazione	applique, lampada da parete

Altre finiture


