KUGLO A lampada da soffitto / plafond IP44

https://ummo-lighting.it/it/kuglo/7541-lampada-da-soffitto-kuglo-a-plafond-5906733722507.html



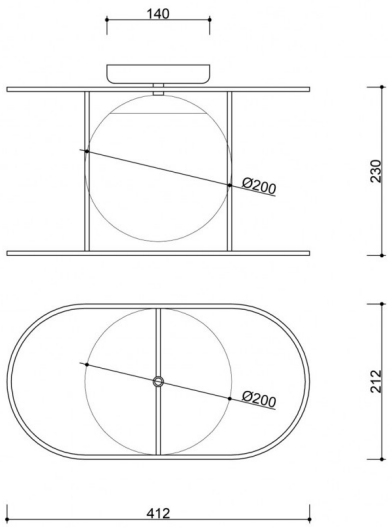

Prezzo: 255,85 € lordo

Produttore: **UMMO Lighting**

Codice prodotto: **KUA120S0**

EAN: **5906733722507**

Descrizione

KUGLO è come un gioco di prestigio... Sfere in equilibrio su aste metalliche che creano uno spettacolo di luci e ombre in una stanza. Che ne dite di rendere più magici gli interni della vostra casa con KUGLO? Scegliete una (o più!) delle quattro versioni e date sfogo alla vostra immaginazione. Nella collezione KUGLO troverete un elegante plafond, una lampada da parete e lampade a sospensione singole e triple. La moltitudine di opzioni dà origine a enormi possibilità di design. Le lampade a sospensione enfatizzeranno il carattere di un soggiorno eclettico, una lampada da parete si inserirà rapidamente in una camera da letto minimalista, mentre un plafond sarà un'aggiunta elegante a un ufficio moderno. Lampade magiche, effetto magico!

Informazioni tecniche

Sorgente luminosa inclusa	Non
Tipo di filettatura	E27 LED
Tensione d'ingresso	220-240V
Potenza massima dell'apparecchio	1 x 15W
Grado IP	IP44
Larghezza	41,2 cm
Altezza	25 cm
Profondità	21,2 cm
Diametro	11,5 cm
Diametro della griglia a soffitto	14 cm
Materiale da costruzione	metallo / vetro
Colori	nero (Jet Black RAL 9005)
Colore della tonalità	bianco
Diametro del paralume	20 cm
Colore del telaio	nero
Dimmerabile	sì
Garanzia	24 mesi
Commenti aggiuntivi	prodotto fatto a mano su ordinazione
Tipo / applicazione	lampada da soffitto, lampada da parete, plafond

Altre finiture