MALUMI A lampada a sospensione da soffitto rosso-arancio

Temperatura di colore:
Regolazione della luminosità:

https://ummo-lighting.it/it/malumi/7563-malumi-a-lampada-a-sospensione-da-soffitto-rosso-arancio-5906733727670.html

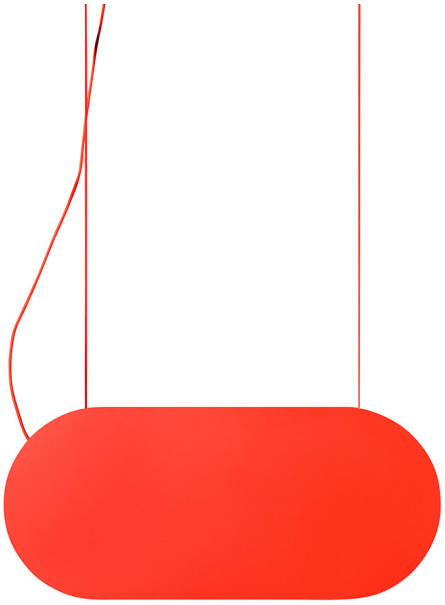

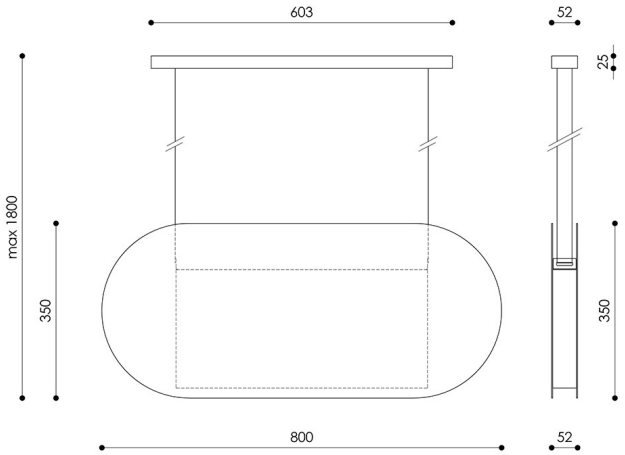

Prezzo: **572,93 €** lordo

Produttore: **UMMO Lighting**

Codice prodotto: **MLA61212P2**

EAN: **5906733727670**

Per scegliere:

Temperatura di colore	Regolazione della luminosità	Codice prodotto	Ean13	Prezzo lordo
3000K	no	MLA61212P2	5906733727670	572,93 €
3000K	sì	MLA61212P2D	5906733745360	646,10 €
4000K	sì	MLA61212P4D	5906733745377	646,10 €
4000K	no	MLA61212P4	5906733723481	572,93 €

Descrizione

Descrizione del design

La lampada MALUMI A è una fusione distintiva di arte da indossare ed estetica anni '80. Il suo nome, ispirato alla parola "malumi" che significa marinaio in Tamil, fa riferimento al viaggio e alla scoperta di nuove forme. Il design della lampada si ispira al movimento Memphis, caratterizzato da colori audaci e forme geometriche, pur mantenendo una semplicità modernista. La sua forma, basata su un paralume ovale e piatto, è un riferimento consapevole al modernismo, dove la semplicità della geometria doveva esprimere modernità e ordine. UMMO si rifà a questo motivo con assoluta coerenza, ma lo enfatizza con colori intensi, in modo che la lampada non si confonda con lo sfondo: è stata progettata per essere presente come un chiaro accento negli interni. Il colore, la forma e le proporzioni equilibrate la rendono un oggetto quasi scultoreo, più simile a un'installazione luminosa contemporanea che a un apparecchio di illuminazione classico. Nello spirito dell'estetica di Memphis, MALUMI A combina la geometria con l'espressione, ma lo fa con controllo e senso delle proporzioni.

Componenti e funzionalità della lampada

Il corpo della lampada è in alluminio verniciato a polvere, il cui paralume opaco e profondo esalta l'espressività della forma e del colore. Grazie al materiale utilizzato, è leggera nonostante le sue notevoli dimensioni. Può essere fornito nei seguenti colori: bianco RAL 9003, nero RAL 9005, rosso-arancio RAL 2002, blu marino RAL 5003, verde oliva RAL 6013. L'intero apparecchio forma un oggetto luminoso compatto e omogeneo in cui la sorgente luminosa è stata pre-integrata, il che significa che non richiede una lampadina separata o una sostituzione.

Il modulo LED integrato è progettato per emettere luce in modo uniforme e delicato, con un'elevata efficienza energetica e una lunga durata. Di conseguenza, MALUMI A fornisce una luminosità costante e ben distribuita, senza bisogno di ulteriori regolazioni o interventi da parte dell'utente.

La lampada è sospesa da una cinghia di tessuto in tinta con il corpo, lunga 145 cm. La sua forma orizzontale e le sue proporzioni (80 x 5,2 x 35 cm) la rendono perfettamente adatta a un'isola della cucina, a un bar o a un tavolo, portando non solo luce ma anche carattere allo spazio.

Applicazione e classe di protezione IP20

Grazie alla sua classe di protezione IP20, MALUMI A è progettato per l'uso interno in ambienti asciutti. Si adatta perfettamente a un tavolo della sala da pranzo, a un'isola della cucina o a un soggiorno elegante, aggiungendo carattere ed energia agli interni.

Fatto a mano e unico

Ogni pezzo della lampada MALUMI A è assemblato a mano su ordinazione, con attenzione ai minimi dettagli. Si tratta di un prodotto accuratamente realizzato pensando al singolo cliente, non al consumatore di massa. La lavorazione a mano garantisce l'unicità e l'alta qualità di ogni pezzo. MALUMI A non è solo una lampada, è una manifestazione di coraggio nel design. La sua presenza nello spazio è una dichiarazione di stile e di amore per l'arte applicata. Vi invitiamo cordialmente ad acquistare e sperimentare l'eccezionale design del marchio UMMO.

Caratteristiche principali:

- Design ispirato al movimento Memphis e al modernismo.
- Materiale: metallo.
- Scelta di colori: bianco RAL 9003, nero RAL 9005, rosso-arancio RAL 2002, blu navy RAL 5003, verde oliva RAL 6013.
- Temperatura di colore della sorgente luminosa selezionabile: 3000K (calda) o 4000K (neutra).
- Sorgente luminosa incorporata con led collaudati che mantengono i parametri corretti.
- Grado di protezione: IP20 - per uso interno.
- Assemblato a mano su ordinazione - ogni pezzo è creato con attenzione ai dettagli.

Informazioni tecniche

Sorgente luminosa inclusa	Sì
Tipo di sorgente luminosa	LED
Potenza massima dell'apparecchio	34W
Grado IP	IP20
Lunghezza del cavo	145 cm

Lunghezze dei fili	145cm
Lunghezza	80 cm
Larghezza	5,2 cm
Altezza	35 cm
Dimensioni della guida a soffitto lunghezza x larghezza	60,3 cm x 5,2 cm
Materiale da costruzione	metal / aluminium
Colori	rosso-arancio (Vermiglio RAL 2002)
Colore del cavo	rosso-arancio
Tipo di treccia	poliestere
Garanzia	5 lat
Commenti aggiuntivi	prodotto fatto a mano su ordinazione
Tipo / applicazione	lampada da soffitto, lampada a sospensione
Lunghezza complessiva	180cm
Alimentazione	~230V, 50/60 Hz

Altre finiture

