# RIFLO W A lampada da parete/applique verde oliva

Temperatura di colore:

https://ummo-lighting.it/it/riflo/7579-riflo-w-a-lampada-da-pareteapplique-verde-oliva-5906733727014.html



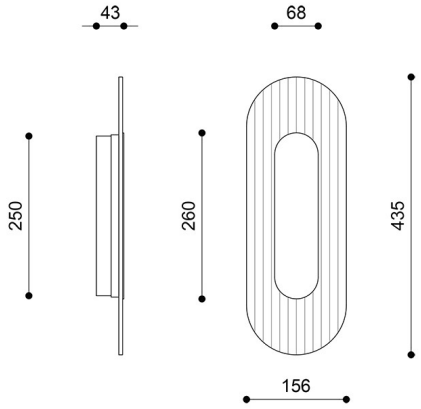


Prezzo: **268,05 €** lordo

Produttore: **UMMO Lighting**

Codice prodotto: **RIWA614002**

EAN: **5906733727014**

## Per scegliere:

| Temperatura di colore | Codice prodotto | Ean13 | Prezzo lordo |
|---|---|---|---|
| 3000K | RIWA614002 | 5906733727014 | 268,05 € |
| 4000K | RIWA614004 | 5906733729667 | 268,05 € |

## Descrizione

### Descrizione del design

RIFLO W A è una lampada da parete la cui forma attira l'attenzione per la sua sottile geometria: la forma ovale appiattita della lampada da parete ricorda la pianta di un edificio modernista, un blocco semplice e funzionale come si può trovare nell'architettura di Gdynia degli anni '30 o nelle realizzazioni classiche della scuola Bauhaus. È una purezza geometrica, subordinata al principio "la forma segue la funzione". Tuttavia, RIFLO W A non è una citazione diretta del passato: l'uso di vetro trasparente, scanalato e tagliato a mano conferisce all'apparecchio un tocco di modernità. La texture della superficie spezza la luce in modo sottile, conferendo all'insieme un senso di profondità e leggerezza visiva. È una reinterpretazione del modernismo su base contemporanea, nel rispetto dei classici, ma senza duplicazioni.

Il nome RIFLO può essere letto come una trasformazione fonetica dell'inglese "riffle", che significa scanalature o rilievi delicati. È questo motivo di ritmo e consistenza superficiale che conferisce alla lampada la sua identità. Forma e dettaglio vanno di pari passo, creando un insieme coerente la cui forza risiede nella moderazione.

## Componenti e funzionalità della lampada

L'alloggiamento della lampada è realizzato in metallo verniciato a polvere nei colori verde oliva RAL 6013, bianco RAL 9003 o nero RAL 9005, che ne sottolinea la forma minimalista e ne accentua il contorno grafico. La parte anteriore della lampada è costituita da un vetro scanalato, trasparente ma strutturato, che conferisce alla luce direzionalità e morbidezza allo stesso tempo.

La lampada è dotata di una sorgente luminosa LED integrata da 3W, disponibile in due opzioni di colore della luce: 3000K (calda) o 4000K (neutra). Questo permette all'utente di scegliere la versione più adatta al carattere dello spazio e all'atmosfera che si vuole creare in esso. Le dimensioni della lampada sono 4,3 x 15,6 x 43,5 cm, proporzioni che la rendono sottile ed elegante anche in uno spazio limitato.

## Applicazione e classe di protezione IP20

RIFLO W A è stata progettata pensando agli interni asciutti: secondo la classe di protezione IP20, funzionerà al meglio in soggiorni, corridoi, camere da letto e aree di ingresso. È un apparecchio che funziona perfettamente come luce ausiliaria o d'accento, arricchendo l'atmosfera interna senza dominare lo spazio.

## Fatta a mano e unica

Ogni lampada RIFLO W A è assemblata a mano su ordinazione. È un prodotto lontano dalla produzione di massa, preparato con cura e precisione, in linea con la filosofia del marchio UMMO, che pone una chiara enfasi su dettagli raffinati, durata e individualità.

Con la sua interpretazione moderna della forma modernista, la qualità della lavorazione e la presenza discreta, RIFLO W A è destinato a chi apprezza un design consapevole, radicato nella storia ma aperto al presente. Vi invitiamo ad acquistare e scoprire la luce progettata da UMMO.

#### Caratteristiche funzionali principali

- Forma ovale e piatta di ispirazione modernista.
- Colori a scelta: verde oliva RAL 6013, bianco RAL 9003 o nero RAL 9005.
- Materiali pregiati: metallo / vetro trasparente scanalato.
- Carattere contemporaneo grazie al vetro scanalato.
- Sorgente luminosa incorporata con LED dalle prestazioni comprovate.
- Grado di protezione: IP20 - per uso interno.
- Assemblata a mano su ordinazione - ogni pezzo è creato con attenzione ai dettagli.

# Informazioni tecniche

| | |
|---|---|
| **Sorgente luminosa inclusa** | Sì |
| **Tipo di sorgente luminosa** | LED |
| **Potenza massima dell'apparecchio** | 3W |
| **Grado IP** | IP20 |
| **Lunghezza** | 4,3 cm |
| **Larghezza** | 15,6cm |
| **Altezza** | 43,5 cm |
| **Dimensioni della guida a soffitto lunghezza x larghezza** | 25 cm x 6,8 cm |
| **Materiale da costruzione** | metallo / vetro trasparente scanalato |
| **Colori** | verde (verde canna RAL 6013) |
| **Colore della tonalità** | trasparente |
| **Garanzia** | 5 lat |
| **Commenti aggiuntivi** | prodotto fatto a mano su ordinazione |
| **Tipo / applicazione** | applique, lampada da parete |
| **Alimentazione** | ~230V, 50/60 Hz |

# Altre finiture



