SUPURU lampada a sospensione da soffitto gialla con tubo nero

https://ummo-lighting.it/it/supuru/7617-supuru-lampada-a-sospensione-da-soffitto-gialla-con-tubo-nero-5906733728516.html



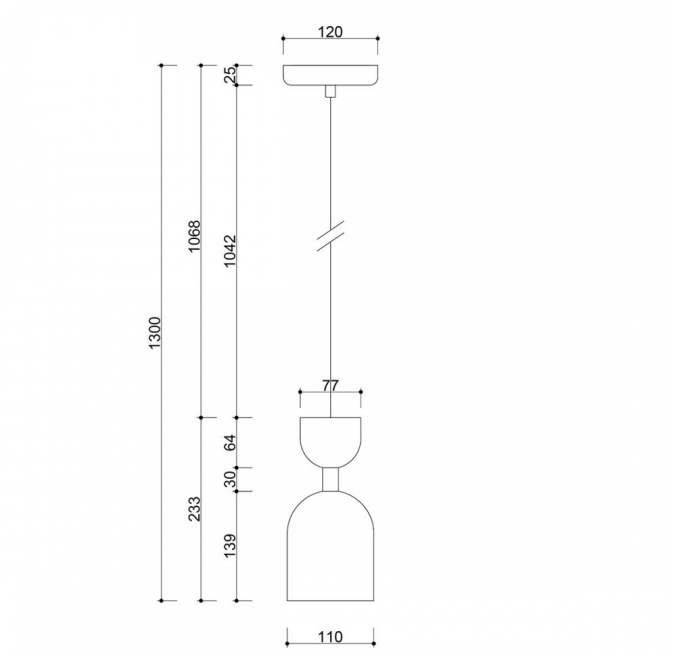

Prezzo: 146,10 € lordo

Produttore: **UMMO Lighting**

Codice prodotto: **SUA1211P0**

EAN: **5906733728516**

Descrizione

Descrizione del design

La lampada SUPURU nell'ampia gamma di finiture UMMO (bianco RAL 9003, nero RAL 9005, giallo RAL 1016, melone RAL 1028, rosa RAL 3014, rosso-arancio RAL 2002, bordeaux RAL 3004, blu navy RAL 5003, blu RAL 5014, oliva RAL 6013, beige) è l'essenza di una forma minimalista che parla il linguaggio della sottigliezza. Il suo corpo cilindrico equilibrato è completato da un tubo d'acciaio, che non ha solo una funzione strutturale ma anche estetica, introducendo un elemento di equilibrio grafico e di leggerezza nel design. L'insieme è completato da due tonalità che terminano a cupola. Il design di SUPURU si rifà all'idea giapponese di semplicità e armonia, inserendosi in un linguaggio di design moderno al confine tra gli stili giapponese, classico moderno e minimalista. È un apparecchio che non domina lo spazio, ma lo completa, in modo discreto, coerente e sensibile.

Il nome "SUPURU" può essere interpretato come un riferimento fonetico alla parola giapponese "subaru", che significa "unificazione" o "riunione". Questo riferimento sottolinea l'idea di armonia e unità trasmessa dal design della lampada.

Componenti e funzionalità della lampada

Il corpo della lampada è realizzato in metallo verniciato a polvere di alta qualità, la cui superficie colpisce per la sua finitura vellutata. L'asse centrale della struttura - un tubo metallico - conferisce all'insieme un ritmo e una leggerezza visiva caratteristici. SUPURU è dotata di un attacco con lampadina LED intercambiabile di tipo GU10 con una potenza massima di 10W, che consente all'utente di selezionare sia il colore che l'intensità della luce in base alle preferenze individuali. È una lampada perfetta per gli spazi più piccoli o per l'illuminazione di zone: sopra un tavolo, in un passaggio o in una camera da letto.

Applicazione e classe di protezione IP20

Con un grado di protezione IP20, SUPURU è progettata per l'uso in interni asciutti: soggiorno, sala da pranzo, ufficio, salotto, hall di hotel o ristorante. L'economia geometrica delle sue forme la rende adatta sia ad allestimenti basati su materiali naturali sia a spazi più grafici e moderni.
La lampada a sospensione Supuru si abbina alla lampada da parete della stessa serie, creando un insieme di luci coerente e moderno. Questa combinazione mantiene la continuità visiva nello spazio, combinando l'illuminazione a soffitto e a parete in un'unica composizione armoniosa.

Realizzata a mano e unica

Ogni lampada SUPURU è assemblata a mano in una manifattura polacca, il che significa che ogni pezzo viene sottoposto a un processo di produzione individuale. Non si tratta di un prodotto di massa, ma di un progetto creato per un cliente che apprezza la precisione artigianale e il design senza tempo.
Combinando forme classiche e dettagli moderni, SENKEI A è la scelta perfetta per chi cerca un'illuminazione unica per i propri interni. Vi invitiamo ad acquistare e vivere la luce in una prospettiva completamente nuova, quella del mondo del design UMMO.

Caratteristiche principali:

- Design minimalista ispirato alla tradizione giapponese.
- Lavorazione artigianale per garantire l'unicità del prodotto.
- Ampia gamma di colori di tendenza.
- Materiali di finitura nobili: metallo.
- Grado di protezione: IP20 - per uso interno.
- Possibilità di personalizzare la finitura all'interno della collezione di colori UMMO.

Informazioni tecniche

Sorgente luminosa inclusa	Non
Tipo di filettatura	GU10 LED
Potenza massima dell'apparecchio	1 x 10W
Grado IP	IP20
Lunghezza del cavo	106,7 cm
Lunghezza	11cm
Larghezza	11 cm
Altezza	23,3 cm
Diametro della griglia a soffitto	12 cm
Materiale da costruzione	metallo
Colori	giallo (giallo zolfo RAL 1016)
Colore del cavo	nero
Garanzia	24 mesi
Commenti aggiuntivi	prodotto fatto a mano su ordinazione
Tipo / applicazione	lampada da soffitto, lampada a sospensione
Lunghezza complessiva	130cm
Alimentazione	~230V, 50/60 Hz

Altre finiture












