SUPURU lampada a sospensione da soffitto blu navy con tubo nero

https://ummo-lighting.it/it/supuru/7621-supuru-lampada-a-sospensione-da-soffitto-blu-navy-con-tubo-nero-5906733728561.html



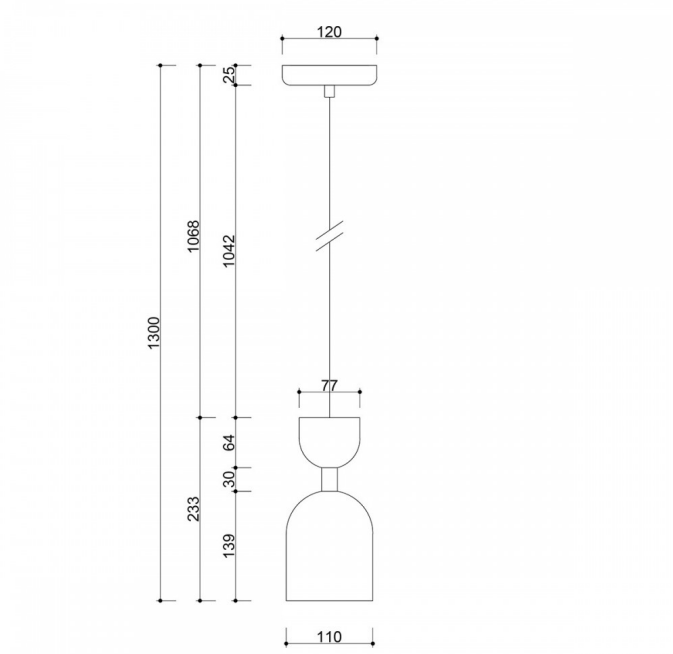

Prezzo: 146,10 € lordo

Produttore: **UMMO Lighting**

Codice prodotto: **SUA1213P0**

EAN: **5906733728561**

Descrizione

Il bianco e il nero sono un binomio infallibile! Nel creare la nuova collezione di lampade, abbiamo optato ancora una volta per una combinazione di colori universale. L'illuminazione Supuru è nata dal nostro amore per il minimalismo e le forme semplici, che hanno contraddistinto l'altro nostro marchio, UMMO,fin dall'inizio . La collezione comprende lampade da parete e plafoniere, sia singole che doppie o triple, su una striscia o su una testata rotonda. Tutte si distinguono per il design originale e l'insolita combinazione di elementi - paralume, tubo e parabola rovesciata - che catturano immediatamente l'attenzione. Bianco o nero classico, o magari uno di questi due colori abbinato a dettagli in ottone: quale lampada Supuru si adatta ai vostri interni?

Informazioni tecniche

Sorgente luminosa inclusa	Non
Tipo di filettatura	GU10 LED
Potenza massima dell'apparecchio	1 x 10W
Grado IP	IP20
Lunghezza del cavo	106,7 cm
Lunghezza	11cm
Larghezza	11 cm
Altezza	23,3 cm
Diametro della griglia a soffitto	12 cm
Materiale da costruzione	metallo
Colori	Blu navy (Blu Zaffiro RAL 5003)
Colore del cavo	nero
Garanzia	24 mesi
Commenti aggiuntivi	prodotto fatto a mano su ordinazione
Tipo / applicazione	lampada da soffitto, lampada a sospensione
Lunghezza complessiva	130cm
Alimentazione	~230V, 50/60 Hz

Altre finiture

