EPLI MINI 3L lampada a sospensione tripla bianca da soffitto

https://ummo-lighting.it/it/epli-mini/7689-epli-mini-3l-lampada-a-sospensione-tripla-bianca-da-soffitto-5906733721685.html

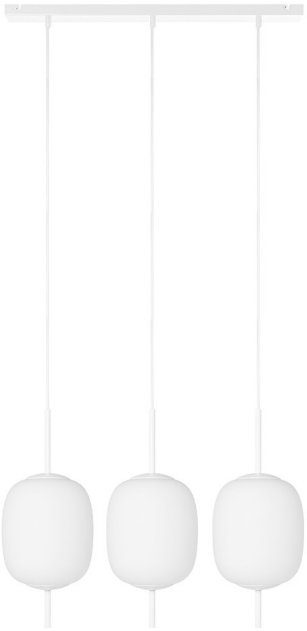

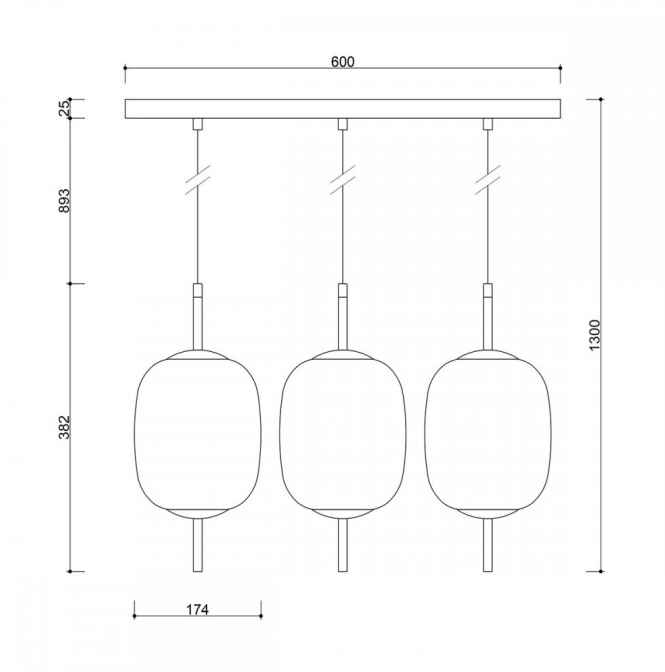

Prezzo: **492,44 €** lordo

Produttore: **UMMO Lighting**

Codice prodotto: **EM0311PL**

EAN: **5906733721685**

Descrizione

Descrizione del design

EPLI MINI 3L è una composizione eccezionalmente armoniosa di tre paralumi in vetro, sospesi uniformemente da una striscia minimalista. Ispirata a forme morbide e organiche, la lampada crea un effetto di leggerezza visiva nonostante la sua presenza prominente negli interni. I suoi paralumi arrotondati, di colore bianco latte, assomigliano a sottili capsule di luce che, disposte a tre, conferiscono ritmo, ordine ed eleganza allo spazio. Il contrasto tra il nero opaco del metallo strutturato e il vetro lattiginoso esalta l'impressione di moderna semplicità, che attira lo sguardo senza dominare la disposizione.

Componenti e funzionalità della lampada

La lampada EPLI MINI 3L è composta da tre paralumi in vetro bianco latte (⌀17,5 cm x 22,4 cm), sospesi a fili intrecciati separati, ciascuno lungo 89,3 cm. Elementi di montaggio: una barra metallica lunga 60 cm e una testata.

La sorgente luminosa è costituita da tre punti con attacco G9, ciascuno con una potenza massima di 12W LED. La disposizione simmetrica dei paralumi consente un'illuminazione uniforme dello spazio. La lunghezza totale della lampada è di 130 cm, il che offre un'ampia gamma di possibilità di disposizione: sopra un tavolo, un'isola della cucina o al centro del soggiorno.

Applicazione e classe di protezione IP20

Grazie alla sua forma ritmica ma non invadente, EPLI MINI 3L si adatta perfettamente agli interni moderni e minimalisti, soprattutto come illuminazione principale o di zona in sale da pranzo, cucine e soggiorni. La lampada è classificata IP20, il che significa che è progettata per l'uso in interni, in ambienti asciutti e privi di umidità. È perfetta per spazi privati, ma anche per progetti commerciali: ristoranti, lobby o showroom.

Realizzato a mano e unico nel suo genere

Come tutti gli apparecchi della collezione EPLI, anche il modello 3L è realizzato a mano con attenzione ai dettagli. I paralumi in vetro sono stampati singolarmente, il che conferisce a ogni lampada un carattere unico. Le parti metalliche sono verniciate a polvere per garantire una maggiore durata e una finitura di alta qualità. Questo conferisce a ogni lampada una dimensione unica e artigianale, distinguendosi sia per l'estetica che per la lavorazione.

EPLI MINI 3L - Caratteristiche principali

- Lampada a sospensione tripla della collezione EPLI MINI.
- Tre paralumi in vetro bianco latte (⌀17,5 cm x 22,4 cm).
- Striscia metallica a soffitto lunga 60 cm.
- Colore di costruzione: nero strutturale (Jet Black RAL 9005), bianco strutturale (Signal White RAL 9003).
- Cavi intrecciati in poliestere (lunghezza 89,3 cm ciascuno).
- Sorgente luminosa: 3x G9, max 3x12W LED.
- Classe di protezione: IP20.
- Stile moderno e minimalista con un tocco di design organico.
- Materiali di alta qualità realizzati a mano.
- Ideale per soggiorno, cucina, sala da pranzo e spazi commerciali.

Collezione EPLI MINI

La collezione EPLI MINI è una serie di lampade progettate per gli spazi più piccoli che necessitano di un'illuminazione funzionale ma esteticamente gradevole. I modelli EPLI MINI mantengono il design caratteristico delle lampade EPLI più grandi, offrendo forme compatte e una luce sottile e diffusa. La serie comprende la piccola lampada a sospensione EPLI MINI, la lampada da tavolo EPLI MINI ST, la lampada da parete EPLI MINI W e le soluzioni multipoint - il plafond EPLI MINI 3P e la striscia a soffitto EPLI MINI 3L, che consentono di creare composizioni di luce coerenti in interni di piccole dimensioni.

La collezione EPLI MINI può essere il complemento perfetto della collezione EPLI, la serie originale che costituisce la base dell'intera famiglia di lampade EPLI. Questa serie comprende apparecchi ideali per l'illuminazione di abitazioni e spazi commerciali. La collezione comprende una singola lampada a sospensione EPLI, una seconda versione della lampada a sospensione EPLI B e la lampada da tavolo EPLI ST. I modelli EPLI si distinguono per la loro forma leggera e il paralume in vetro bianco latte, che diffonde sottilmente la luce per creare un'atmosfera piacevole e calda.

Entrambe le collezioni consentono di creare un'illuminazione armoniosa, funzionale ed esteticamente gradevole, adatta a una varietà di esigenze e dimensioni degli interni.

Informazioni tecniche

Sorgente luminosa inclusa	Non
Tipo di filettatura	LED G9
Potenza massima dell'apparecchio	3 x 12W
Grado IP	IP20
Lunghezza del cavo	89,3 cm

Lunghezza	60 cm
Larghezza	17,5 cm
Altezza	38,2 cm
Dimensioni della guida a soffitto lunghezza x larghezza	60 cm x 5 cm
Materiale da costruzione	metallo / vetro
Colori	bianco (bianco segnale RAL 9003)
Colore del cavo	bianco
Tipo di treccia	poliestere
Colore della tonalità	bianco
Garanzia	24 mesi
Commenti aggiuntivi	prodotto fatto a mano su ordinazione
Tipo / applicazione	lampada da soffitto, lampada a sospensione
Lunghezza complessiva	130cm
Alimentazione	~230V, 50/60 Hz

Altre finiture

