RIFLO W A Steel: applique in acciaio con vetro satinato color grafite

Temperatura di colore:

https://ummo-lighting.it/it/riflo/7789-riflo-w-a-steel-applique-in-acciaio-con-vetro-satinato-color-grafite-5906733727786.html

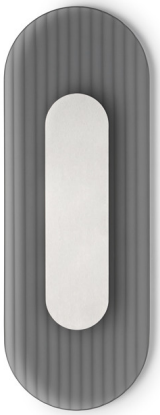

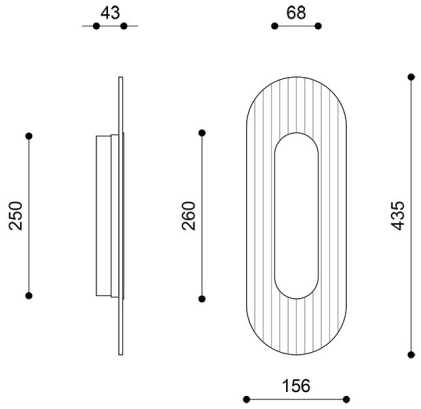

Prezzo: 272,93 € lordo

Produttore: **UMMO Lighting**

Codice prodotto: **RWAS616032**

EAN: **5906733727786**

Per scegliere:

Temperatura di colore	Codice prodotto	Ean13	Prezzo lordo
3000K	RWAS616032	5906733727786	272,93 €
4000K	RWAS616034	5906733727793	272,93 €

Descrizione

Descrizione del design

RIFLO W A Steel è un applique la cui forma attira l'attenzione grazie alla sua geometria sottile e all'equilibrato connubio di materiali. La silhouette appiattita e ovale della lampada richiama l'architettura modernista, in cui la semplicità delle forme e la funzionalità rivestono un ruolo fondamentale. Le ispirazioni all'estetica del Bauhaus e al modernismo degli anni '30 del XX secolo conferiscono alla lampada un carattere intramontabile, mentre la finitura in acciaio ne sottolinea l'elegante espressività architettonica.

L'elemento più caratteristico del modello è il paralume in vetro scanalato color grafite satinato, completato da un elemento decorativo color acciaio. Le scanalature regolari introducono un ritmo sottile e conferiscono profondità alla superficie, diffondendo al contempo delicatamente la luce. La struttura trasparente del vetro conferisce alla lampada una leggerezza visiva, mentre i dettagli metallici ne sottolineano la forma progettata con precisione. RIFLO W A Steel è un'interpretazione contemporanea dell'estetica modernista, in cui la valenza decorativa deriva dal materiale, dalle proporzioni e dai dettagli curati.

Il nome RIFLO può essere interpretato come una trasposizione fonetica della parola inglese «riffle», che indica delicate scanalature o goffrature. È

proprio la superficie scanalata del vetro a conferire alla lampada il suo carattere distintivo. La forma geometrica e la texture sottile creano una composizione armoniosa, la cui forza risiede nella sobrietà e nell'uso consapevole dei materiali.

Componenti della lampada e funzionalità

La struttura dell'applique RIFLO W A Steel combina elementi metallici con finitura in acciaio e un paralume decorativo realizzato in vetro satinato color grafite. La superficie scanalata conferisce alla lampada un carattere unico e influenza la diffusione della luce, creando un delicato effetto di diffusione. Il tutto è completato da una mascherina metallica color beige scuro, che funge da discreto elemento di montaggio e completa la composizione.

La lampada è dotata di una sorgente luminosa a LED integrata da 3 W. Il basso consumo energetico rende questa applique perfetta come illuminazione complementare o d'accento, per mettere in risalto elementi specifici dell'arredamento. La struttura slanciata, con dimensioni di 4,3 × 15,6 × 43,5 cm, ne consente l'installazione anche in luoghi in cui è importante mantenere una leggerezza visiva e un uso parsimonioso dello spazio.

Applicazione e grado di protezione IP20

RIFLO W A Steel è stata progettata per l'illuminazione di ambienti asciutti. Il grado di protezione IP20 indica che la lampada è destinata all'uso in interni, in condizioni prive di esposizione diretta all'umidità. È perfetta per il soggiorno, la camera da letto, il corridoio, l'anticamera o la zona d'ingresso.

L'applique può fungere da luce ausiliaria, decorativa o d'accento, mettendo in risalto la struttura della parete e alcuni elementi d'arredo. Grazie alla combinazione di dettagli in acciaio e vetro scanalato, si integra armoniosamente in ambienti modernisti, minimalisti e contemporanei, nonché in interni ispirati allo stile industriale.

Materiali e dettagli curati

Il carattere della lampada RIFLO W A Steel è definito da un abbinamento accuratamente studiato di metallo e vetro. Gli elementi in acciaio conferiscono alla lampada un aspetto deciso, mentre il paralume in vetro satinato color grafite aggiunge sottigliezza e profondità decorativa. La superficie scanalata spezza la levigatezza del materiale, sottolineando la precisione della forma e conferendo alla lampada un carattere unico.

Il progetto si basa sull'armonia delle proporzioni e sulla sobrietà espressiva. Anziché un eccesso di ornamenti, sono la geometria, la trama del vetro e il contrasto tra la finitura metallica e la delicata struttura del paralume ad attirare l'attenzione. Grazie a ciò, RIFLO W A Steel rimane un elemento d'arredo di grande impatto, ma al contempo discreto.

RIFLO W A Steel è una proposta per chi apprezza il design senza tempo, i materiali pregiati e i dettagli raffinati. La combinazione di ispirazione modernista, vetro scanalato e illuminazione a LED integrata rende questa applique un complemento estetico perfetto per gli interni contemporanei.

Caratteristiche principali

- Forma geometrica ispirata al modernismo e all'estetica del Bauhaus.
- Finitura in acciaio con elemento decorativo in metallo.
- Paralume in vetro scanalato color grafite satinato.
- La combinazione di metallo e vetro sottolinea il carattere moderno dell'apparecchio.
- Sorgente luminosa a LED integrata da 3 W.
- Linee slanciate: 4,3 × 15,6 × 43,5 cm.
- Mascherina metallica color beige scuro, dimensioni 25 × 6,8 cm.
- Classe di protezione IP20 – per uso interno.

Informazioni tecniche

Sorgente luminosa inclusa	Sì
Tipo di sorgente luminosa	LED
Potenza massima dell'apparecchio	3W
Grado IP	IP20
Lunghezza	4,3 cm
Larghezza	15,6cm
Altezza	43,5 cm
Dimensioni della guida a soffitto lunghezza x larghezza	25 cm x 6,8 cm
Materiale da costruzione	acciaio / vetro
Colori	acciaio inossidabile (Steel)
Colore della tonalità	satinato grafite
Garanzia	5 lat
Commenti aggiuntivi	prodotto fatto a mano su ordinazione
Tipo / applicazione	applique, lampada da parete
Alimentazione	~230V, 50/60 Hz

Altre finiture



