RIFLO W B Steel: applique in acciaio con vetro trasparente

Temperatura di colore:

https://ummo-lighting.it/it/riflo/7792-riflo-w-b-steel-applique-in-acciaio-con-vetro-trasparente-5906733727861.html



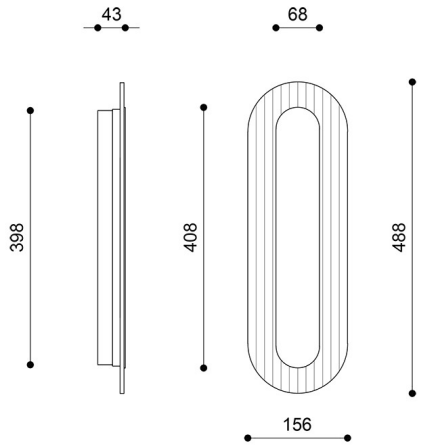

Prezzo: **299,76 €** lordo

Produttore: **UMMO Lighting**

Codice prodotto: **RIWBS616002**

EAN: **5906733727861**

Per scegliere:

Temperatura di colore	Codice prodotto	Ean13	Prezzo lordo
3000K	RIWBS616002	5906733727861	299,76 €
4000K	RIWBS616004	5906733727878	299,76 €

Descrizione

Descrizione del design

RIFLO W B Steel è un applique che coniuga l'essenza dell'architettura modernista con un approccio contemporaneo al design. La sua forma allungata e ovale richiama i principi geometrici del modernismo e l'estetica del Bauhaus, in cui semplicità, funzionalità e armonia delle proporzioni costituiscono la base del progetto. La finitura in acciaio conferisce alla lampada un carattere elegante e intramontabile, mentre la silhouette slanciata ne sottolinea l'espressività architettonica.

L'elemento più caratteristico della lampada è il paralume in vetro trasparente scanalato, completato da un elemento decorativo color acciaio. Le scanalature regolari conferiscono alla superficie ritmo e profondità, rifrangendo sottilmente la luce e creando un interessante gioco di riflessi. Il vetro trasparente mette in risalto la struttura del materiale, preservando al contempo la leggerezza visiva dell'intera struttura. Si tratta di un'interpretazione contemporanea della forma modernista, in cui la decoratività deriva dalla texture, dalle proporzioni e dai dettagli rifiniti con precisione.

Il nome RIFLO può essere interpretato come una combinazione di associazioni con le parole inglesi «riffle», che significa scanalatura o goffratura, e «flow», che si riferisce al flusso. Questa combinazione riflette bene il carattere del progetto: la struttura ritmica del vetro scanalato e la fluidità della

forma allungata. Grazie a ciò, RIFLO W B Steel unisce la disciplina geometrica a una sottile dinamicità delle superfici.

Componenti della lampada e funzionalità

L'applique RIFLO W B Steel è realizzata in metallo e vetro, che creano una composizione armoniosa dal carattere moderno. La finitura in acciaio sottolinea la forma minimalista della lampada, mentre il paralume trasparente e scanalato ne costituisce l'elemento decorativo più caratteristico. La struttura del vetro è impreziosita da un dettaglio decorativo color acciaio, mentre il tutto è completato da una mascherina metallica color beige scuro che si integra con discrezione nella struttura della lampada.

La lampada è dotata di una sorgente luminosa a LED integrata da 4,8 W. La superficie scanalata del vetro influisce sulla diffusione della luce, conferendole una struttura sottile ed esaltando le qualità estetiche del paralume. La struttura allungata, con dimensioni di 4,3 × 15,6 × 48,8 cm, conferisce alla lampada da parete un aspetto slanciato ed elegante, creando un accento distintivo sulla parete. Rispetto al modello RIFLO W A, la sua maggiore altezza consente di ottenere un effetto visivo più allungato.

Applicazione e grado di protezione IP20

RIFLO W B Steel è stata progettata per l'illuminazione di ambienti asciutti. La classe di protezione IP20 indica che l'apparecchio è destinato all'uso interno, in luoghi non esposti all'azione diretta dell'umidità. È perfetta per il soggiorno, la camera da letto, il corridoio, l'anticamera o la zona d'ingresso.

L'applique può fungere da illuminazione d'accento o complementare, mettendo in risalto l'architettura degli interni e alcuni elementi dell'arredamento. Grazie alla combinazione di dettagli in acciaio con vetro trasparente scanalato, si integra armoniosamente in spazi moderni, minimalisti e industriali, nonché in interni ispirati al modernismo. La sua forma allungata permette di mettere in risalto le superfici verticali delle pareti, conferendo all'arredamento eleganza e ordine visivo.

Realizzazione artigianale e carattere unico

Ogni esemplare della lampada RIFLO W B viene assemblato a mano su ordinazione, con attenzione alla precisione di esecuzione e alla cura dei dettagli. Questo approccio sottolinea il carattere individuale del prodotto e la filosofia del marchio UMMO, basata su un design consapevole, sulla qualità dei materiali e su una finitura accurata.

RIFLO W B Steel è una proposta per chi apprezza l'estetica senza tempo, i materiali pregiati e un approccio moderno all'illuminazione. La combinazione di una forma allungata e geometrica, di dettagli in acciaio e di vetro trasparente scanalato crea un insieme armonioso che attira l'attenzione con i suoi dettagli senza appesantire lo spazio. Si tratta di un'illuminazione in cui le ispirazioni del modernismo si fondono con la funzionalità contemporanea.

Caratteristiche principali

- Forma moderna e allungata ispirata al modernismo e all'estetica del Bauhaus.
- Finitura in acciaio con elemento decorativo in metallo.
- Paralume in vetro trasparente e scanalato che sottolinea la struttura della luce.
- Una combinazione di metallo e vetro dal carattere intramontabile.
- Sorgente luminosa a LED integrata da 4,8 W.
- Proporzioni slanciate: 4,3 × 15,6 × 48,8 cm.
- Mascherina metallica color beige scuro con dimensioni 39,8 × 6,8 cm.
- Classe di protezione IP20 – per uso interno.
- Assemblaggio manuale su ordinazione con cura per i dettagli.

Informazioni tecniche

Sorgente luminosa inclusa	Sì
Tipo di sorgente luminosa	LED
Potenza massima dell'apparecchio	4,8W
Grado IP	IP20
Lunghezza	4,3 cm
Larghezza	15,6cm
Altezza	48,8cm
Dimensioni della guida a soffitto lunghezza x larghezza	39,8 cm x 6,8 cm
Materiale da costruzione	acciaio / vetro
Colori	acciaio inossidabile (Steel)
Colore della tonalità	trasparente
Garanzia	5 lat
Commenti aggiuntivi	prodotto fatto a mano su ordinazione
Tipo / applicazione	applique, lampada da parete
Alimentazione	~230V, 50/60 Hz

Altre finiture



