RIFLO W C Steel: applique in acciaio con riflettore orientabile e vetro trasparente

Temperatura di colore:

https://ummo-lighting.it/it/riflo/7796-riflo-w-c-steel-applique-in-acciaio-con-riflettore-orientabile-e-vetro-trasparente-5906733728028.html



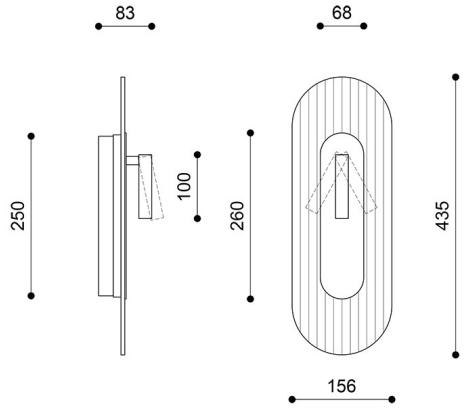

Prezzo: 333,90 € lordo

Produttore: **UMMO Lighting**

Codice prodotto: **RIWCS616002**

EAN: **5906733728028**

Per scegliere:

Temperatura di colore	Codice prodotto	Ean13	Prezzo lordo
3000K	RIWCS616002	5906733728028	333,90 €
4000K	RIWCS616004	5906733728035	333,90 €

Descrizione

Descrizione del design

RIFLO W C Steel è un applique che coniuga l'essenza dell'architettura modernista con la funzionalità dell'illuminazione contemporanea. La sua forma slanciata e allungata richiama i principi geometrici del modernismo e l'estetica del Bauhaus, in cui semplicità, chiarezza compositiva e funzionalità costituivano il fondamento del progetto. La finitura in acciaio sottolinea il carattere architettonico dell'apparecchio, conferendogli un aspetto elegante e senza tempo.

Un elemento caratteristico della lampada è il paralume in vetro incolore, scanalato verticalmente, completato da un dettaglio decorativo color acciaio. Le scanalature regolari introducono un ritmo sottile, conferendo profondità alla superficie e creando un interessante gioco di luci e ombre. Il vetro trasparente spezza l'austerità della struttura metallica, conferendo leggerezza visiva e un tocco contemporaneo. Un ulteriore elemento distintivo del modello RIFLO W C è il riflettore LED integrato e regolabile, che amplia la funzione decorativa dell'apparecchio con la possibilità di orientare la luce con precisione.

Il nome RIFLO può essere interpretato come una combinazione di associazioni con le parole inglesi «riffle», che significa scanalatura o goffratura, e

«flow», che si riferisce al flusso. Questa combinazione riflette sia la struttura del vetro scanalato sia la fluidità della composizione. RIFLO W C Steel reinterpreta i principi modernisti, unendo la disciplina geometrica a soluzioni pratiche che rispondono alle esigenze contemporanee.

Componenti della lampada e funzionalità

L'applique RIFLO W C Steel è realizzata in metallo e vetro, che creano una composizione armoniosa dal carattere moderno. La finitura in acciaio sottolinea la silhouette minimalista dell'apparecchio, mentre il paralume trasparente, scanalato verticalmente, le conferisce profondità decorativa. Il tutto è completato da una mascherina metallica color beige scuro, che costituisce un elemento strutturale discreto e completa l'estetica della lampada.

La lampada è dotata di una sorgente luminosa a LED integrata da 3 W, che garantisce una delicata illuminazione d'accento, e di un riflettore a LED aggiuntivo da 2,1 W con direzione del fascio luminoso regolabile. Questa soluzione consente di adattare l'illuminazione alle diverse situazioni ed esigenze. La luce del riflettore può essere diretta su un libro, un quadro, un comodino o un elemento decorativo a scelta, ottenendo un'illuminazione precisa di una zona specifica.

La possibilità di controllare in modo indipendente entrambe le sorgenti luminose consente di utilizzare solo il faretto spot, solo l'illuminazione decorativa o entrambe le sorgenti contemporaneamente. Grazie a ciò, RIFLO W C Steel offre tre pratici scenari luminosi: luce funzionale per la lettura, illuminazione soffusa che crea atmosfera e una combinazione di entrambe le funzioni. Questa soluzione fa sì che la lampada da parete unisca il carattere decorativo alla funzionalità quotidiana.

Le dimensioni della lampada sono 4,3 × 15,6 × 43,5 cm, il che fa sì che la sua forma slanciata si adatti bene anche a uno spazio limitato sulla parete. I dettagli in acciaio, il vetro trasparente e il riflettore regolabile creano un insieme armonioso, in cui l'estetica va di pari passo con la funzionalità.

Destinazione d'uso e grado di protezione IP20

RIFLO W C Steel è stata progettata per l'illuminazione di ambienti asciutti. La classe di protezione IP20 indica che la lampada è destinata all'uso interno, in luoghi non esposti all'azione diretta dell'umidità. È perfetta per il soggiorno, la camera da letto, il corridoio o l'ingresso, dove può fungere da illuminazione d'accento e di complemento.

Grazie al riflettore aggiuntivo, l'applique si adatta particolarmente bene accanto al letto, dove consente di orientare comodamente la luce su un libro o su uno spazio dedicato alla lettura. Può anche servire a mettere in risalto quadri, decorazioni e particolari dell'arredamento. La combinazione della luce diffusa che attraversa il vetro scanalato con un'illuminazione puntiforme precisa permette di creare scene luminose stratificate e di adattare l'atmosfera dell'ambiente alle esigenze del momento.

Realizzazione artigianale e carattere unico

Ogni esemplare della lampada RIFLO W C viene assemblato a mano su ordinazione, con attenzione alla precisione di esecuzione e alla cura dei dettagli. Questo approccio sottolinea il carattere individuale del prodotto e la filosofia del marchio UMMO, in cui il design consapevole, la qualità dei materiali e le finiture curate rivestono un ruolo fondamentale.

RIFLO W C Steel è una proposta per chi apprezza l'estetica senza tempo, i materiali pregiati e le soluzioni pratiche di illuminazione. La combinazione di una forma modernista, del vetro scanalato e del riflettore regolabile crea un apparecchio che non solo completa l'arredamento, ma permette anche di modellare consapevolmente la luce nello spazio. Si tratta di un approccio contemporaneo al design, in cui eleganza e funzionalità sono in perfetto equilibrio.

Caratteristiche principali

- Forma moderna ispirata al modernismo e all'estetica del Bauhaus.
- Finitura in acciaio con elemento decorativo in metallo.
- Paralume in vetro incolore, scanalato verticalmente.
- Una combinazione di metallo e vetro dal carattere intramontabile.
- Sorgente luminosa a LED integrata da 3 W.
- Riflettore LED aggiuntivo regolabile da 2,1 W, che consente un orientamento preciso del fascio luminoso.
- Possibilità di controllare in modo indipendente le sorgenti luminose e di utilizzare tre scenari di illuminazione.

- Dimensioni dell'apparecchio: 4,3 × 15,6 × 43,5 cm.
- Griglia metallica color beige scuro con dimensioni 25 × 6,8 cm.
- Grado di protezione IP20 – per uso interno.
- Assemblaggio manuale su ordinazione con attenzione ai dettagli.

Informazioni tecniche

Sorgente luminosa inclusa	Sì
Tipo di sorgente luminosa	LED
Potenza massima dell'apparecchio	3W
Grado IP	IP20
Lunghezza	4,3 cm
Larghezza	15,6cm
Altezza	43,5 cm
Dimensioni della guida a soffitto lunghezza x larghezza	25 cm x 6,8 cm
Materiale da costruzione	metallo / vetro
Colori	acciaio inossidabile (Steel)
Colore della tonalità	trasparente
Garanzia	5 lat
Commenti aggiuntivi	prodotto fatto a mano su ordinazione
Tipo / applicazione	applique, lampada da parete
Alimentazione	~230V, 50/60 Hz

Altre finiture



