HANEA, lampada da parete color oliva / applique

https://ummo-lighting.it/it/hanea/7809-hanea-lampada-da-parete-nera-applique-da-parete-5906733727564.html

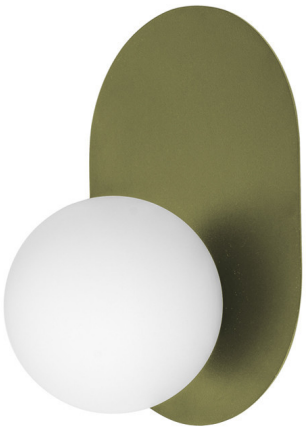

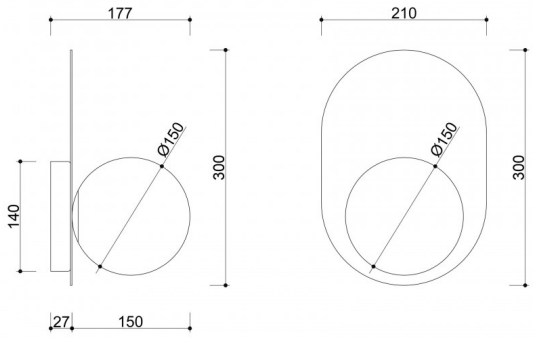

Prezzo: **809,00 zł** lordo

Produttore: **UMMO Lighting**

Codice prodotto: **HA0114000**

EAN: **5906733727564**

Descrizione

Entrate a far parte della famiglia UMMO! Le lampade della collezione HANEA sono il modo ideale per iniziare la vostra avventura di illuminazione dal Mar Baltico. Lampade da parete con un semplice paralume bianco latte su una base metallica adiacente alla parete. Hanea significa "uomo" in svedese, ma contrariamente al suo nome, la lampada è molto versatile, quindi funzionerà bene anche in ambienti tipicamente "femminili". Gli accessori sono verniciati a polvere con vernice strutturata nera o bianca, a seconda del modello. Lasciatevi sedurre dalla collezione HANEA, con le sue linee delicate e la sua luce discreta. Non ve ne pentirete :)

Informazioni tecniche

Sorgente luminosa inclusa	Non
Tipo di filettatura	LED G9
Tensione d'ingresso	220-240V
Potenza massima dell'apparecchio	1 x 12W
Grado IP	IP20
Larghezza	21 cm
Altezza	30 cm
Profondità	18 cm
Diametro della griglia a soffitto	14 cm
Materiale da costruzione	metallo / vetro
Colori	verde (verde canna RAL 6013)
Colore della tonalità	bianco
Diametro del paralume	15 cm
Colore del telaio	verde
Garanzia	24 mesi
Commenti aggiuntivi	prodotto fatto a mano su ordinazione
Tipo / applicazione	applique, lampada da parete

Altre finiture



